ANYMED

HALYARD
FORMERLY KIMBERLY-CLARK HEALTH CARE

Kimberly-Clark
*Trusted Clinical Solutions**

КАТАЛОГ KIMBERLY-CLARK HEALTH CARE

РЕШЕНИЯ ДЛЯ ПРОФИЛАКТИКИ И ДИАГНОСТИКИ ИНФЕКЦИИ ОРГАНОВ ДЫХАТЕЛЬНОЙ СИСТЕМЫ

РЕШЕНИЯ ДЛЯ ЗДОРОВЬЯ ПИЩЕВАРИТЕЛЬНОЙ СИСТЕМЫ

МЕДИЦИНСКИЕ МАСКИ, РЕСПИРАТОРЫ И ЗАЩИТНЫЕ ЭКРАНЫ

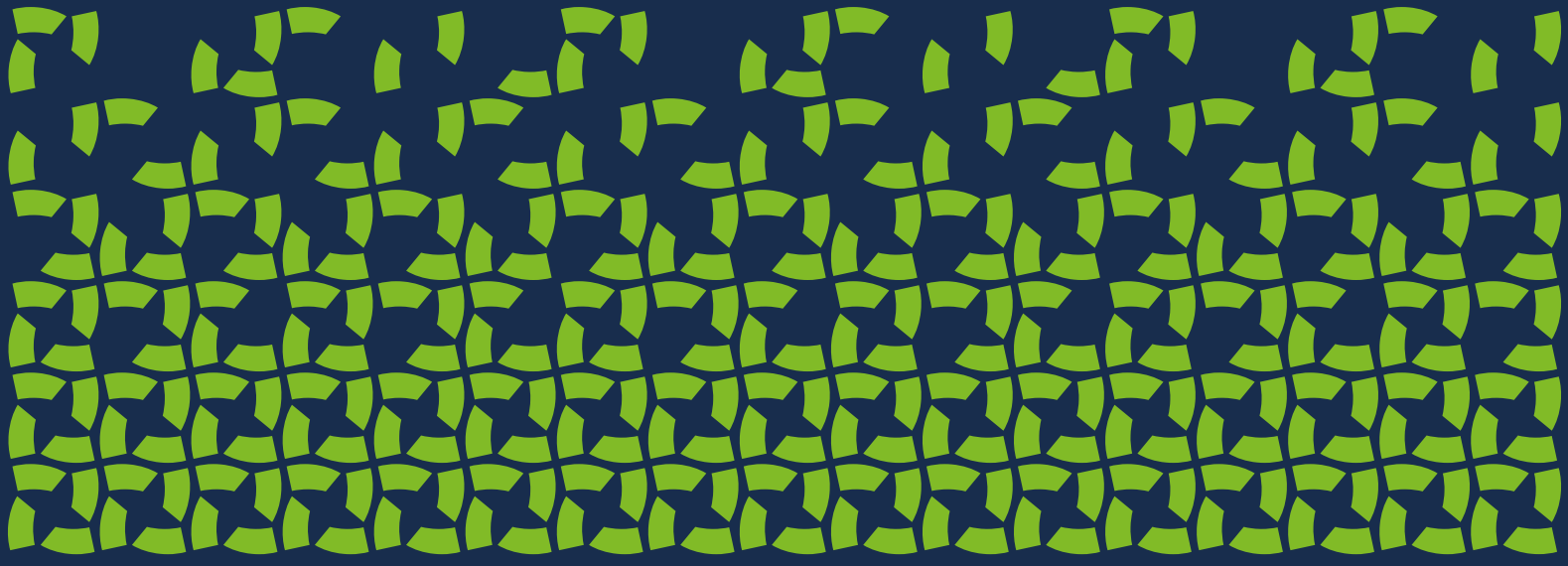

ОГЛАВЛЕНИЕ

РЕШЕНИЯ ДЛЯ ПРОФИЛАКТИКИ И ДИАГНОСТИКИ ИНФЕКЦИИ ОРГАНОВ ДЫХАТЕЛЬНОЙ СИСТЕМЫ

ИЗДЕЛИЯ ДЛЯ ВЗРОСЛЫХ

ЗАКРЫТЫЕ АСПИРАЦИОННЫЕ СИСТЕМЫ

ЗАКРЫТЫЕ АСПИРАЦИОННЫЕ СИСТЕМЫ KIMBERLY-CLARK* KIMVENT* С ТУРБО-ОЧИСТКОЙ 9
Двойной шарнирный коннектор 9
Двойной шарнирный коннектор, упаковка WET PAK* (с физиологическим раствором) 10
Т-образный коннектор 11
Т-образный коннектор, упаковка WET PAK* (с физиологическим раствором) 12

ЗАКРЫТЫЕ АСПИРАЦИОННЫЕ СИСТЕМЫ KIMBERLY-CLARK* KIMVENT* С ПОРТОМ МНОЖЕСТВЕННОГО ДОСТУПА 13
Двойной шарнирный коннектор 13
Двойной шарнирный коннектор, упаковка WET PAK* (с физиологическим раствором) 14
Сменный закрытый аспирационный катетер KimVent* для порта множественного доступа 15

ЗАКРЫТЫЕ АСПИРАЦИОННЫЕ СИСТЕМЫ KIMBERLY-CLARK* KIMVENT* 16
Т-образный коннектор 16
Двойной шарнирный коннектор 17
Т-образный коннектор, упаковка WET PAK* (с физиологическим раствором) 18
Двойной шарнирный коннектор, упаковка WET PAK* (с физиологическим раствором) 19

ЗАКРЫТЫЕ АСПИРАЦИОННЫЕ СИСТЕМЫ KIMBERLY-CLARK* KIMVENT* – ПРИНАДЛЕЖНОСТИ 20
Закрытая аспирационная система KimVent* с портом множественного доступа – Принадлежности 20
Закрытая аспирационная система KimVent* – Принадлежности 21
Дренаж KimVent* замкнутого контура вентилятора 22

ЭНДОТРАХЕАЛЬНЫЕ ТРУБКИ

ЭНДОТРАХЕАЛЬНЫЕ ТРУБКИ KIMBERLY-CLARK* KIMVENT* MICROCUFF* 24

ИЗДЕЛИЯ ДЛЯ УХОДА ЗА ПОЛОСТЬЮ РТА

НАБОРЫ KIMBERLY-CLARK* KIMVENT* ДЛЯ УХОДА ЗА ПОЛОСТЬЮ РТА 26
Набор KimVent* для ухода за полостью рта в течение 24 часов (q4) 26
Расширенный комплект KimVent* для ухода за полостью рта 27
Стандартный комплект KimVent* для ухода за полостью рта 27

АСПИРАЦИОННЫЕ (ОТСАСЫВАЮЩИЕ) НАБОРЫ KIMBERLY-CLARK* KIMVENT* ДЛЯ УХОДА ЗА ПОЛОСТЬЮ РТА – КОМПОНЕНТЫ И АСПИРАЦИОННЫЕ (ОТСАСЫВАЮЩИЕ) НАБОРЫ 28
Аспирационные (отсасывающие) наборы KimVent* для ухода за полостью рта 28
Тампоны KimVent* для ухода за полостью рта 29
Аспирационные (отсасывающие) компоненты KimVent* для ухода за полостью рта 30

ДИАГНОСТИЧЕСКИЕ КАТЕТЕРЫ

КАТЕТЕР KIMBERLY-CLARK* KIMVENT* BAL CATH* ДЛЯ ВЗЯТИЯ ПРОБ БРОНХИАЛЬНОГО АСПИРАТА **33**

ИЗДЕЛИЯ ДЛЯ НОВОРОЖДЕННЫХ И ДЕТЕЙ

ЗАКРЫТЫЕ АСПИРАЦИОННЫЕ СИСТЕМЫ

ЗАКРЫТЫЕ АСПИРАЦИОННЫЕ СИСТЕМЫ ДЛЯ НОВОРОЖДЕННЫХ И ДЕТЕЙ **36**
Закрытая аспирационная система KimVent* для новорожденных и детей – Шарнирный коннектор 36
Закрытая аспирационная система KimVent* для новорожденных и детей – Y-образный коннектор 37
Катетер множественного доступа KimVent* для новорожденных и детей 38
Закрытая аспирационная система KimVent* для новорожденных и детей – Принадлежности 39

ЭНДОТРАХЕАЛЬНЫЕ ТРУБКИ

Эндотрахеальные трубки KimVent* Microcuff* детские, оральные/назальные типа Магилл 41
Эндотрахеальные трубки KimVent* Microcuff* детские, изогнутые 42

ИЗДЕЛИЯ ДЛЯ УХОДА ЗА ПОЛОСТЬЮ РТА

Отсасывающий катетер KimVent* для ухода за полостью рта для новорожденных и детей 44

РЕШЕНИЯ ДЛЯ ЗДОРОВЬЯ ПИЩЕВАРИТЕЛЬНОЙ СИСТЕМЫ

ЭНТЕРАЛЬНОЕ ПИТАНИЕ

ГАСТРОСТОМИЧЕСКИЕ ПИТАТЕЛЬНЫЕ ТРУБКИ И НАБОРЫ ДЛЯ УСТАНОВКИ **47**
Набор интродукторов KIMBERLY-CLARK* MIC G*, MIC-KEY* G 47
Низкопрофильные гастростомические питательные трубки KIMBERLY-CLARK* MIC-KEY* – Наборы 48
Низкопрофильные гастростомические питательные трубки KIMBERLY-CLARK* MIC-KEY* – Инд.упаковки 50
Гастростомические питательные трубки KIMBERLY-CLARK* MIC* 52
Гастростомические питательные трубки KIMBERLY-CLARK* 53
Болюсные гастростомические питательные трубки KIMBERLY-CLARK* MIC* 54
Питательные трубки KIMBERLY-CLARK* MIC* для чрескожной эндоскопической гастростомии (PEG) — Эндоскопическая установка 55

ЕЮНАЛЬНЫЕ ПИТАТЕЛЬНЫЕ ТРУБКИ И НАБОРЫ ДЛЯ УСТАНОВКИ **57**
Набор интродукторов KIMBERLY-CLARK* MIC*, MIC-KEY* J-TJ 57
Низкопрофильные еюнальные питательные трубки KIMBERLY-CLARK* MIC-KEY* 58
Еюнальные питательные трубки KIMBERLY-CLARK* MIC* 59
Еюностомическая питательная трубка KIMBERLY-CLARK* MIC* — Хирургическая установка 60

ТРАНСГАСТРАЛЬНО-ЕЮНАЛЬНЫЕ ПИТАТЕЛЬНЫЕ ТРУБКИ **61**
Трансгастрально-еюнальные питательные трубки KIMBERLY-CLARK* MIC* – Эндоскопическая/радиологическая установка 61
Трансгастрально-еюнальные питательные трубки KIMBERLY-CLARK* MIC* — Хирургическая установка 62
Низкопрофильные трансгастрально-еюнальные трубки KIMBERLY-CLARK* MIC-KEY* — Эндоскопическая/радиологическая установка 63
Гастроэнтеральные питательные трубки KIMBERLY-CLARK* MIC* 65

ПРИНАДЛЕЖНОСТИ **66**
Принадлежности для питательных трубок KIMBERLY-CLARK* MIC-KEY* 66
Принадлежности для питательных трубок KIMBERLY-CLARK* MIC* 68
Принадлежности для питательных трубок KIMBERLY-CLARK* MIC* для чрескожной эндоскопической гастростомии 69
Принадлежности для еюностомических питательных трубок KIMBERLY-CLARK* MIC* 69

МЕДИЦИНСКИЕ МАСКИ, РЕСПИРАТОРЫ И ЗАЩИТНЫЕ ЭКРАНЫ

ПРОЦЕДУРНЫЕ МАСКИ

Маска Child's Face Mask (DISNEY) 72
Маска PROCEDURE 73
Маска Procedure FOG-FREE 74

ХИРУРГИЧЕСКИЕ МАСКИ

Маска Lite one Blue 76
Маска ANTI FOG Green 77
Маска Cone Classic 78
Маска SO-SOFT 79
Маска FLUIDSHIELD PCM 2000 80
Маска FLUIDSHIELD W/Wrapar 81
Маска Anti-Fog DERMA-TOUCH 82

РЕСПИРАТОРЫ

Маска - респиратор PFR 95 84
Маска - респиратор PFR P3 85

ЗАЩИТНЫЕ ЭКРАНЫ

Защитный экран Guardall shield 87

УКАЗАТЕЛЬ ПО КОДАМ

Указатель по кодам: решения для профилактики и диагностики инфекции органов дыхательной системы 88
Указатель по кодам: решения для здоровья пищеварительной системы 90
Указатель по кодам: медицинские маски, респираторы и защитные экраны 93

О КОМПАНИИ HALYARD HEALTH

94

РЕШЕНИЯ ДЛЯ ПРОФИЛАКТИКИ И ДИАГНОСТИКИ ИНФЕКЦИИ ОРГАНОВ ДЫХАТЕЛЬНОЙ СИСТЕМЫ

Компания Kimberly-Clark стремится помогать Вам в профилактике инфекций нижних дыхательных путей, предлагая эффективные клинические решения, которые используются для устранения и предотвращения аспирации и колонизации в ротоглотке. Комплекс решений для дыхательной системы, разработанный компанией Kimberly-Clark, включает **закрытые аспирационные системы KimVent*, эндотрахеальные трубки KimVent* Microcuff*, системы KimVent* для ухода за полостью рта** и **катетер KimVent* BAL Cath* для взятия проб бронхиального аспирата.**

- **ЭНДОТРАХЕАЛЬНЫЕ ТРУБКИ KIMVENT* MICROCUFF***
- **ЗАКРЫТЫЕ АСПИРАЦИОННЫЕ СИСТЕМЫ KIMVENT***
- **ИЗДЕЛИЯ KIMVENT* ДЛЯ УХОДА ЗА ПОЛОСТЬЮ РТА**
- **КАТЕТЕР KIMVENT* BAL CATH* ДЛЯ ВЗЯТИЯ ПРОБ БРОНХИАЛЬНОГО АСПИРАТА**
- **ИЗДЕЛИЯ ДЛЯ ПРОФИЛАКТИКИ ВНУТРИБОЛЬНИЧНЫХ ИНФЕКЦИЙ: ХАЛАТЫ, МАСКИ, ДИАГНОСТИЧЕСКИЕ НИТРИЛОВЫЕ ПЕРЧАТКИ STERLING***
- **РЕШЕНИЯ KIMVENT* ДЛЯ ДЫХАТЕЛЬНОЙ СИСТЕМЫ**

* Информация о товарном знаке приведена на последней странице.

ИЗДЕЛИЯ ДЛЯ ВЗРОСЛЫХ

ЗАКРЫТЫЕ АСПИРАЦИОННЫЕ СИСТЕМЫ ДЛЯ ВЗРОСЛЫХ

ЗАКРЫТЫЕ АСПИРАЦИОННЫЕ СИСТЕМЫ KIMBERLY-CLARK* KIMVENT* С ТУРБО-ОЧИСТКОЙ

ЗАКРЫТАЯ АСПИРАЦИОННАЯ СИСТЕМА KIMVENT* С ТУРБО-ОЧИСТКОЙ – ДВОЙНОЙ ШАРНИРНЫЙ КОННЕКТОР

- Технология Trach Care*
- Встроенная камера очистки
- Гамма-стерилизация. Срок годности: 5 лет
- Варианты для эндотрахеальных и трахеостомических трубок
- Варианты с портом для введения лекарственных веществ (MDI)
- Варианты с катетером с двойным просветом
- Максимальное время использования: 72 часа
- Не содержит натурального латекса
- Коннектор 15 мм / 22 мм (F/F)

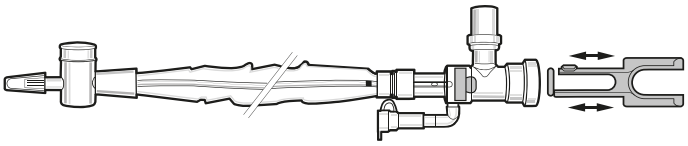

Код	Внешний диаметр	Длина	Описание	Цвет по ISO	Упаковка
2271018-5	10 Fr/3.3mm	54 cm	Для эндотрахеальных трубок Двойной шарнирный коннектор Порт MDI	черный	20 шт. в коробке
22716-5	12 Fr/4mm	54 cm	Для эндотрахеальных трубок Двойной шарнирный коннектор	белый	20 шт. в коробке
2271603-5	12 Fr/4 мм	30,5 см	Для трахеостомических трубок Двойной шарнирный коннектор	белый	20 шт. в коробке
2271218-5	12 Fr/4 мм	54 см	Для эндотрахеальных трубок Двойной шарнирный коннектор Порт MDI	белый	20 шт. в коробке
227-5	14 Fr/4,6 мм	54 см	Для эндотрахеальных трубок Двойной шарнирный коннектор	зеленый	20 шт. в коробке
22703-5	14 Fr/4,6 мм	30,5 см	Для трахеостомических трубок Двойной шарнирный коннектор	зеленый	20 шт. в коробке
2271418-5	14 Fr/4,6 мм	54 см	Для эндотрахеальных трубок Двойной шарнирный коннектор Порт MDI	зеленый	20 шт. в коробке
22714183-5	14 Fr/4,6 мм	30,5 см	Для трахеостомических трубок Двойной шарнирный коннектор Порт MDI	зеленый	20 шт. в коробке
227161-5	16 Fr/5,3 мм	54 см	Для эндотрахеальных трубок Двойной шарнирный коннектор	оранжевый	20 шт. в коробке
2271613-5	16 Fr/5,3 мм	30,5 см	Для трахеостомических трубок Двойной шарнирный коннектор	оранжевый	20 шт. в коробке
2271618-5	16 Fr/5,3 мм	54 см	Для эндотрахеальных трубок Двойной шарнирный коннектор Порт MDI	оранжевый	20 шт. в коробке
22716183-5	16 Fr/5,3 мм	30,5 см	Для трахеостомических трубок Двойной шарнирный коннектор Порт MDI	оранжевый	20 шт. в коробке

Все коды, выделенные **жирным шрифтом**, обозначают стерильный продукт.
Информация о товарном знаке приведена на последней странице.

УПАКОВКА WET PAK* (С ФИЗИОЛОГИЧЕСКИМ РАСТВОРОМ)

- Дополнительно включает 12 ампул с физиологическим раствором
- Гамма-стерилизация. Срок годности: 3 года. Ампулы с физиологическим раствором: заполнены в асептических условиях
- Не содержит натурального латекса
- Максимальное время использования: 72 часа

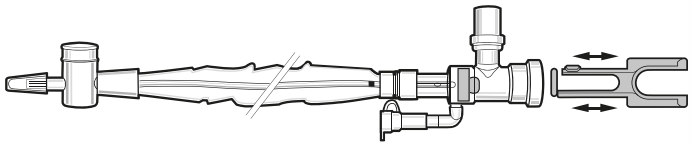

Код	Внешний диаметр	Длина	Описание	Цвет по ISO	Упаковка
227166-5	12 Fr/4 мм	54 см	Для эндотрахеальных трубок Двойной шарнирный коннектор Упаковка WET PAK*	белый	20 шт. в коробке
22716036-5	12 Fr/4 мм	30,5 см	Для трахеостомических трубок Двойной шарнирный коннектор Упаковка WET PAK*	белый	20 шт. в коробке
22712186-5	12 Fr/4 мм	54 см	Для эндотрахеальных трубок Двойной шарнирный коннектор Упаковка WET PAK* Порт MDI	белый	20 шт. в коробке
227121863-5	12 Fr/4 мм	30,5 см	Для трахеостомических трубок Двойной шарнирный коннектор Упаковка WET PAK* Порт MDI	белый	20 шт. в коробке
2276-5	14 Fr/4,6 мм	54 см	Для эндотрахеальных трубок Двойной шарнирный коннектор Упаковка WET PAK*	зеленый	20 шт. в коробке
227036-5	14 Fr/4,6 мм	30,5 см	Для трахеостомических трубок Двойной шарнирный коннектор Упаковка WET PAK*	зеленый	20 шт. в коробке
22714186-5	14 Fr/4,6 мм	54 см	Для эндотрахеальных трубок Двойной шарнирный коннектор Упаковка WET PAK* Порт MDI	зеленый	20 шт. в коробке
227141863-5	14 Fr/4,6 мм	30,5 см	Для трахеостомических трубок Двойной шарнирный коннектор Упаковка WET PAK* Порт MDI	зеленый	20 шт. в коробке
2271616-5	16 Fr/5,3 мм	54 см	Для эндотрахеальных трубок Двойной шарнирный коннектор Упаковка WET PAK*	оранжевый	20 шт. в коробке
22716186-5	16 Fr/5,3 мм	54 см	Для эндотрахеальных трубок Двойной шарнирный коннектор Упаковка WET PAK* Порт MDI	оранжевый	20 шт. в коробке
227161863-5	16 Fr/5,3 мм	30,5 см	Для трахеостомических трубок Двойной шарнирный коннектор Упаковка WET PAK* Порт MDI	оранжевый	20 шт. в коробке

Все коды, выделенные **жирным шрифтом**, обозначают стерильный продукт.
Информация о товарном знаке приведена на последней странице.

ЗАКРЫТАЯ АСПИРАЦИОННАЯ СИСТЕМА KIMVENT* С ТУРБО-ОЧИСТКОЙ – Т-ОБРАЗНЫЙ КОННЕКТОР

- Гамма-стерилизация. Срок годности: 5 лет
- Не содержит натурального латекса
- Максимальное время использования: 72 часа
- Коннектор гибкой трубки 22 мм x 22 мм
- Шарнирный адаптер 15 мм x 22 мм (кроме 227105-5*)

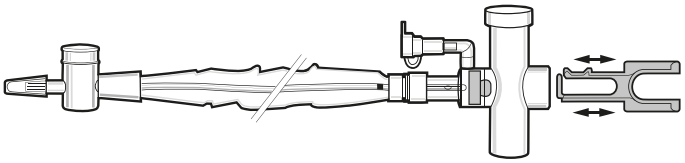

Код	Внешний диаметр	Длина	Описание	Цвет по ISO	Упаковка
227105-5*	10 Fr/3,3 мм	54 см	Для эндотрахеальных трубок Т-образный коннектор	черный	20 шт. в коробке
2271053-5	10 Fr/3,3 мм	30,5 см	Для трахеостомических трубок Т-образный коннектор	черный	20 шт. в коробке
227135-5	12 Fr/4 мм	30,5 см	Для трахеостомических трубок Т-образный коннектор	белый	20 шт. в коробке
2271653-5	16 Fr/5,3 мм	30,5 см	Для трахеостомических трубок Т-образный коннектор	оранжевый	20 шт. в коробке

Все коды, выделенные **жирным шрифтом**, обозначают стерильный продукт.
Информация о товарном знаке приведена на последней странице.

ЗАКРЫТАЯ АСПИРАЦИОННАЯ СИСТЕМА KIMVENT* С ТУРБО-ОЧИСТКОЙ – Т-ОБРАЗНЫЙ КОННЕКТОР, УПАКОВКА WET PAK* (С ФИЗИОЛОГИЧЕСКИМ РАСТВОРОМ)

- Дополнительно включает 12 ампул с физиологическим раствором
- Гамма-стерилизация. Срок годности: 3 года. Ампулы с физиологическим раствором: заполнены в асептических условиях
- Максимальное время использования: 72 часа
- Не содержит натурального латекса

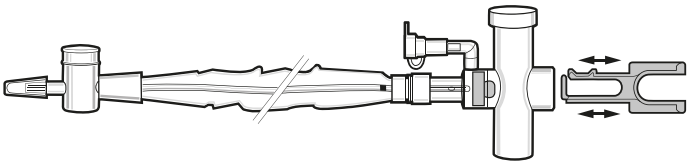

Код	Внешний диаметр	Длина	Описание	Цвет по ISO	Упаковка
2271516-5	12 Fr/4 мм	54 см	Для эндотрахеальных трубок Т-образный коннектор Упаковка WET PAK*	белый	20 шт. в коробке
2270156-5	14 Fr/4,6 мм	54 см	Для эндотрахеальных трубок Т-образный коннектор Упаковка WET PAK*	зеленый	20 шт. в коробке
22701356-5	14 Fr/4,6 мм	30,5 см	Для трахеостомических трубок Т-образный коннектор Упаковка WET PAK*	зеленый	20 шт. в коробке
22012356-5	14 Fr/4,6 мм	30,5 см	Для трахеостомических трубок Т-образный коннектор Упаковка WET PAK*	зеленый	20 шт. в коробке

*Все коды, выделенные **жирным шрифтом**, обозначают стерильный продукт.
Информация о товарном знаке приведена на последней странице.

ЗАКРЫТЫЕ АСПИРАЦИОННЫЕ СИСТЕМЫ KIMBERLY-CLARK* KIMVENT* С ПОРТОМ МНОЖЕСТВЕННОГО ДОСТУПА

Предназначение: аспирационный катетер для взрослых интубированных/трахеостомированных пациентов, находящихся на искусственной вентиляции легких и нуждающихся в проведении дополнительного лечения без разъединения дыхательного контура.

ЗАКРЫТАЯ АСПИРАЦИОННАЯ СИСТЕМА KIMVENT* С ПОРТОМ МНОЖЕСТВЕННОГО ДОСТУПА – ДВОЙНОЙ ШАРНИРНЫЙ КОННЕКТОР

- Технология Trach Care*
- Встроенная камера очистки
- Гамма-стерилизация. Срок годности: 5 лет
- Поворотный соединитель с несколькими портами (порт для аспирации и порт для дополнительных процедур с использованием бронхоскопа или BAL Cath*)
- Нить-ограничитель перерастяжения катетера
- Колпачок коннектора с эластичным фиксатором
- Варианты для эндотрахеальных и трахеостомических трубок
- Варианты с портом для введения лекарственных веществ (MDI)
- Аспирационный катетер – макс. время использования: 72 часа
- Не содержит натурального латекса

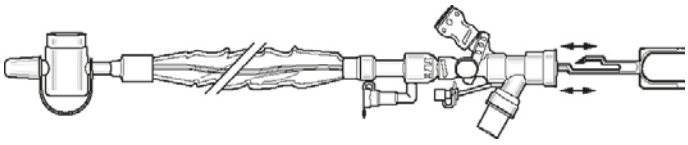

Код	Внешний диаметр	Длина	Описание	Цвет по ISO	Упаковка
240108-5	10 Fr/3,3 мм	58,5 см	Для эндотрахеальных трубок Двойной шарнирный коннектор Порт MDI	черный	20 шт. в коробке
240121-5	12 Fr/4 мм	58,5 см	Для эндотрахеальных трубок Двойной шарнирный коннектор	белый	20 шт. в коробке
240128-5	12 Fr/4 мм	58,5 см	Для эндотрахеальных трубок Двойной шарнирный коннектор Порт MDI	белый	20 шт. в коробке
24001238-5	12 Fr/4 мм	35 см	Для трахеостомических трубок Двойной шарнирный коннектор Порт MDI	белый	20 шт. в коробке
24014-5	14 Fr/4,6 мм	58,5 см	Для эндотрахеальных трубок Двойной шарнирный коннектор	зеленый	20 шт. в коробке
240148-5	14 Fr/4,6 мм	58,5 см	Для эндотрахеальных трубок Двойной шарнирный коннектор Порт MDI	зеленый	20 шт. в коробке
2401438-5	14 Fr/4,6 мм	35 см	Для трахеостомических трубок Двойной шарнирный коннектор Порт MD	зеленый	20 шт. в коробке
2401638-5	16 Fr/5,3 мм	35 см	Для трахеостомических трубок Двойной шарнирный коннектор Порт MDII	оранжевый	20 шт. в коробке

*Все коды, выделенные **жирным шрифтом**, обозначают стерильный продукт.
Информация о товарном знаке приведена на последней странице.

ЗАКРЫТАЯ АСПИРАЦИОННАЯ СИСТЕМА KIMVENT* С ПОРТОМ МНОЖЕСТВЕННОГО ДОСТУПА – ДВОЙНОЙ ШАРНИРНЫЙ КОННЕКТОР, УПАКОВКА WET PAK* (С ФИЗИОЛОГИЧЕСКИМ РАСТВОРОМ)

- Технология Trach Care*
- Встроенная камера очистки
- Поворотный соединитель с несколькими портами (порт для аспирации и порт для дополнительных процедур с использованием бронхоскопа или BAL Cath*)
- Нить-ограничитель перерастяжения катетера
- Колпачок коннектора с эластичным фиксатором
- Варианты для эндотрахеальных и трахеостомических трубок
- Варианты с портом для введения лекарственных веществ (MDI)
- Дополнительно включает 12 ампул с физиологическим раствором
- Гамма-стерилизация. Срок годности: 3 года. Ампулы с физиологическим раствором: заполнены в асептических условиях
- Аспирационный катетер – макс. время использования: 72 часа
- Не содержит натурального латекса

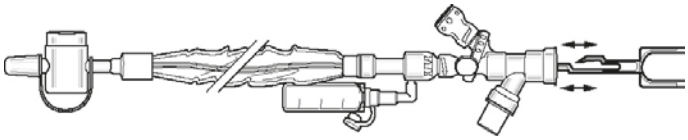

Код	Внешний диаметр	Длина	Описание	Цвет по ISO	Упаковка
240126-5	12 Fr/4 мм	58,5 см	Для эндотрахеальных трубок Двойной шарнирный коннектор Упаковка WET PAK*	белый	20 шт. в коробке
240146-5	14 Fr/4,6 мм	58,5 см	Для эндотрахеальных трубок Двойной шарнирный коннектор Упаковка WET PAK*	зеленый	20 шт. в коробке
2401436-5	14 Fr/4,6 мм	35 см	Для трахеостомических трубок Двойной шарнирный коннектор Упаковка WET PAK*	зеленый	20 шт. в коробке
2401486-5	14 Fr/4,6 мм	58,5 см	Для эндотрахеальных трубок Двойной шарнирный коннектор Упаковка WET PAK* Порт MDI	зеленый	20 шт. в коробке
24014386-5	14 Fr/4,6 мм	35 см	Для трахеостомических трубок Двойной шарнирный коннектор Упаковка WET PAK* Порт MDI	зеленый	20 шт. в коробке
240166-5	16 Fr/5,3 мм	58,5 см	Для эндотрахеальных трубок Двойной шарнирный коннектор Упаковка WET PAK*	оранжевый	20 шт. в коробке
2401636-5	16 Fr/5,3 мм	35 см	Для трахеостомических трубок Двойной шарнирный коннектор Упаковка WET PAK*	оранжевый	20 шт. в коробке
2401686-5	16 Fr/5,3 мм	58,5 см	Для эндотрахеальных трубок Двойной шарнирный коннектор Упаковка WET PAK* Порт MDI	оранжевый	20 шт. в коробке
24016386-5	16 Fr/5,3 мм	35 см	Для трахеостомических трубок Двойной шарнирный коннектор Упаковка WET PAK* Порт MDI	оранжевый	20 шт. в коробке

*Все коды, выделенные **жирным шрифтом**, обозначают стерильный продукт.
Информация о товарном знаке приведена на последней странице.

СМЕННЫЙ ЗАКРЫТЫЙ АСПИРАЦИОННЫЙ КАТЕТЕР KIMVENT* ДЛЯ ПОРТА МНОЖЕСТВЕННОГО ДОСТУПА

- Технология Trach Care*
- Встроенная камера очистки
- Гамма-стерилизация. Срок годности: 3 года
- Нить-ограничитель перерастяжения катетера
- Колпачок коннектора с эластичным фиксатором
- Варианты для эндотрахеальных и трахеостомических трубок
- Аспирационный катетер – макс. время использования: 72 часа
- Не содержит натурального латекса

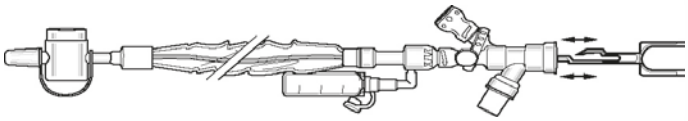

Код	Внешний диаметр	Длина	Описание	Цвет по ISO	Упаковка
240125-5	12 Fr/4 мм	58,5 см	Сменный катетер для эндотрахеальных трубок	белый	20 шт. в коробке
2401253-5	12 Fr/4 мм	35 см	Сменный катетер для трахеостомических трубок	белый	20 шт. в коробке
240145-5	14 Fr/4,6 мм	58,5 см	Сменный катетер для эндотрахеальных трубок	зеленый	20 шт. в коробке
2401453-5	14 Fr/4,6 мм	35 см	Сменный катетер для трахеостомических трубок	зеленый	20 шт. в коробке
240165-5	16 Fr/5,3 мм	58,5 см	Сменный катетер для эндотрахеальных трубок	оранжевый	20 шт. в коробке

*Все коды, выделенные **жирным шрифтом**, обозначают стерильный продукт.
Информация о товарном знаке приведена на последней странице.

ЗАКРЫТЫЕ АСПИРАЦИОННЫЕ СИСТЕМЫ KIMBERLY-CLARK* KIMVENT*

Предназначение: аспирационный катетер для удаления секрета из трахеи у взрослых интубированных/трахеостомированных пациентов с сохранением герметичности дыхательного контура.

ЗАКРЫТАЯ АСПИРАЦИОННАЯ СИСТЕМА KIMVENT* – Т-ОБРАЗНЫЙ КОННЕКТОР

- Технология Trach Care*
- Тонкий рукав, обеспечивающий повышенный уровень чувствительности
- Гамма-стерилизация. Срок годности: 5 лет
- Порт вакуум-контроля с поворотной блокировкой
- Максимальное время использования: 24 часа
- Коннектор гибкой трубки 22 мм x 22 мм (кроме 22559-5*)
- Варианты для эндотрахеальных и трахеостомических трубок
- Варианты с направляющим кончиком
- Варианты с катетером с двойным просветом
- Не содержит натурального латекса

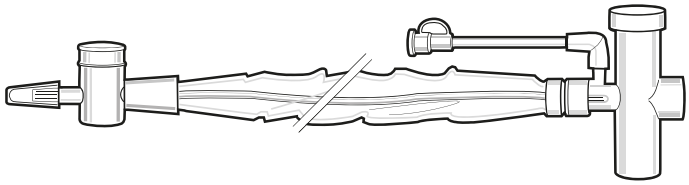

Код	Внешний диаметр	Длина	Описание	Цвет по ISO	Упаковка
2205-5	14 Fr/4,6 мм	54 см	Для эндотрахеальных трубок Прозрачный Т-образный коннектор	зеленый	20 шт. в коробке
220135-5	14 Fr/4,6 мм	30,5 см	Для трахеостомических трубок Прозрачный Т-образный коннектор Шарнирный адаптер 15 мм x 22 мм	зеленый	20 шт. в коробке

*Все коды, выделенные **жирным шрифтом**, обозначают стерильный продукт.
Информация о товарном знаке приведена на последней странице.

ЗАКРЫТАЯ АСПИРАЦИОННАЯ СИСТЕМА KIMVENT* – ДВОЙНОЙ ШАРНИРНЫЙ КОННЕКТОР

- Технология Trach Care*
- Тонкий рукав, обеспечивающий повышенный уровень чувствительности
- Сантиметровая маркировка, позволяющая контролировать глубину введения катетера
- Гамма-стерилизация. Срок годности: 5 лет
- Варианты для эндотрахеальных и трахеостомических трубок
- Варианты с катетером с двойным просветом
- Варианты с направляющим кончиком
- Коннектор 15 мм / 22 мм (F/F)
- Максимальное время использования: 24 часа
- Не содержит натурального латекса

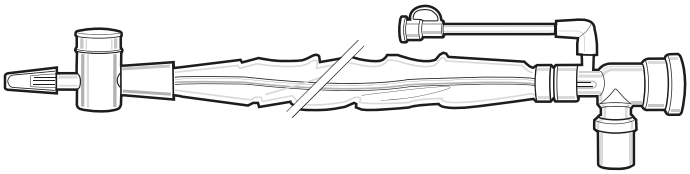

Код	Внешний диаметр	Длина	Описание	Цвет по ISO	Упаковка
2160-5	12 Fr/4 мм	54 см	Для эндотрахеальных трубок Двойной шарнирный коннектор	белый	20 шт. в коробке
21603-5	12 Fr/4 мм	30,5 см	Для трахеостомических трубок Двойной шарнирный коннектор	белый	20 шт. в коробке
21609-5	12 Fr/4 мм	56 см	Для эндотрахеальных трубок Двойной шарнирный коннектор Направляющий кончик	белый	20 шт. в коробке
2210-5	14 Fr/4,6 мм	54 см	Для эндотрахеальных трубок Двойной шарнирный коннектор	зеленый	20 шт. в коробке
22103-5	14 Fr/4,6 мм	30,5 см	Для трахеостомических трубок Двойной шарнирный коннектор	зеленый	20 шт. в коробке
22107-5	14 Fr/4,6 мм	54 см	Для эндотрахеальных трубок Двойной шарнирный коннектор Катетер с двойным просветом	зеленый	20 шт. в коробке
22108-5	14 Fr/4,6 мм	54 см	Для эндотрахеальных трубок Двойной шарнирный коннектор Порт MDI	зеленый	20 шт. в коробке
22109-5	14 Fr/4,6 мм	56 см	Для эндотрахеальных трубок Двойной шарнирный коннектор Направляющий кончик	зеленый	20 шт. в коробке
2260-5	16 Fr/5,3 мм	54 см	Для эндотрахеальных трубок Двойной шарнирный коннектор	оранжевый	20 шт. в коробке

*Все коды, выделенные **жирным шрифтом**, обозначают стерильный продукт.
Информация о товарном знаке приведена на последней странице.

ЗАКРЫТАЯ АСПИРАЦИОННАЯ СИСТЕМА KIMVENT* – Т-ОБРАЗНЫЙ КОННЕКТОР, УПАКОВКА WET PAK* (С ФИЗИОЛОГИЧЕСКИМ РАСТВОРОМ)

- Технология Trach Care*
- Гамма-стерилизация. Срок годности: 3 года. Ампулы с физиологическим раствором: заполнены в асептических условиях
- Тонкий рукав, обеспечивающий повышенный уровень чувствительности
- Дополнительно включает 12 ампул с физиологическим раствором и коннектор гибкой трубки 22 мм x 22 мм
- Варианты с портом для введения лекарственных веществ (MDI)
- Варианты с направляющим кончиком
- Максимальное время использования: 24 часа
- Не содержит натурального латекса

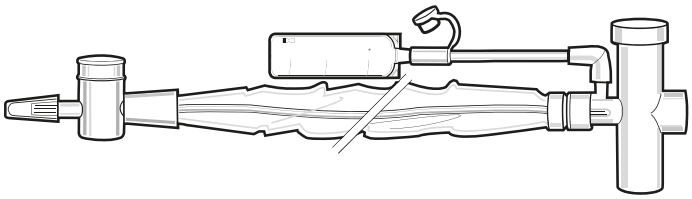

Код	Внешний диаметр	Длина	Описание	Цвет по ISO	Упаковка
220569-5	14 Fr/4,6 мм	56 см	Для эндотрахеальных трубок Прозрачный Т-образный коннектор Упаковка WET PAK* Направляющий кончик	зеленый	20 шт. в коробке
220568-5	14 Fr/4,6 мм	54 см	Для эндотрахеальных трубок Прозрачный Т-образный коннектор Упаковка WET PAK* Порт MDI	зеленый	20 шт. в коробке

*Все коды, выделенные **жирным шрифтом**, обозначают стерильный продукт.
Информация о товарном знаке приведена на последней странице.

ЗАКРЫТАЯ АСПИРАЦИОННАЯ СИСТЕМА KIMVENT* – ДВОЙНОЙ ШАРНИРНЫЙ КОННЕКТОР, УПАКОВКА WET PAK* (С ФИЗИОЛОГИЧЕСКИМ РАСТВОРОМ)

- Технология Trach Care*
- Гамма-стерилизация. Срок годности: 3 года. Ампулы с физиологическим раствором: заполнены в асептических условиях
- Тонкий рукав, обеспечивающий повышенный уровень чувствительности
- Дополнительно включает 12 ампул с физиологическим раствором
- Максимальное время использования: 24 часа
- Не содержит натурального латекса

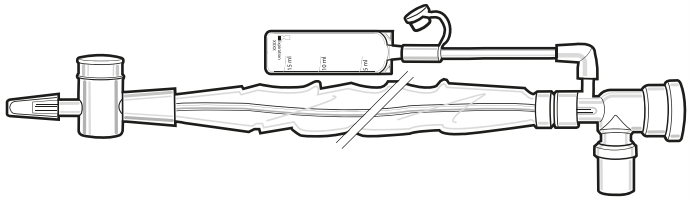

Код	Внешний диаметр	Длина	Описание	Цвет по ISO	Упаковка
21606-5	12 Fr/4 мм	54 см	Для эндотрахеальных трубок Двойной шарнирный коннектор Упаковка WET PAK*	белый	20 шт. в коробке
216036-5	12 Fr/4 мм	30,5 см	Для трахеостомических трубок Двойной шарнирный коннектор Упаковка WET PAK*	белый	20 шт. в коробке
22106-5	14 Fr/4,6 мм	54 см	Для эндотрахеальных трубок Двойной шарнирный коннектор Упаковка WET PAK*	зеленый	20 шт. в коробке
221036-5	14 Fr/4,6 мм	30,5 см	Для трахеостомических трубок Двойной шарнирный коннектор Упаковка WET PAK*	зеленый	20 шт. в коробке
221069-5	14 Fr/4,6 мм	56 см	Для эндотрахеальных трубок Двойной шарнирный коннектор Упаковка WET PAK* Направляющий кончик	зеленый	20 шт. в коробке
2210386-5	14 Fr/4,6 мм	30,5 см	Для трахеостомических трубок Двойной шарнирный коннектор Упаковка WET PAK* Порт MDI	зеленый	20 шт. в коробке
22606-5	16 Fr/5,3 мм	54 см	Для эндотрахеальных трубок Двойной шарнирный коннектор Упаковка WET PAK*	оранжевый	20 шт. в коробке

*Все коды, выделенные **жирным шрифтом**, обозначают стерильный продукт.
Информация о товарном знаке приведена на последней странице.

ЗАКРЫТЫЕ АСПИРАЦИОННЫЕ СИСТЕМЫ KIMBERLY-CLARK* KIMVENT* – ПРИНАДЛЕЖНОСТИ

ЗАКРЫТАЯ АСПИРАЦИОННАЯ СИСТЕМА KIMVENT* С ПОРТОМ МНОЖЕСТВЕННОГО ДОСТУПА – ПРИНАДЛЕЖНОСТИ

• Гамма-стерилизация

Код	Описание	Упаковка
24013-5	Уплотнительная кассета KimVent*	20 шт. в коробке

*Все коды, выделенные **жирным шрифтом**, обозначают стерильный продукт.
Информация о товарном знаке приведена на последней странице.

ЗАКРЫТАЯ АСПИРАЦИОННАЯ СИСТЕМА KIMVENT* – ПРИНАДЛЕЖНОСТИ

• Гамма-стерилизация

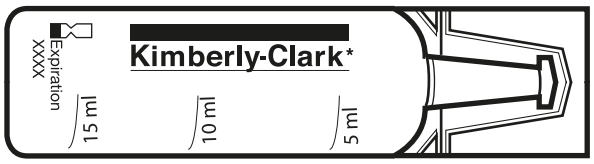

Код	Описание	Упаковка
113	Гибкая трубка, 22 мм x 22 мм	50 шт. в коробке
114	Y-образный адаптер для дренажного баллона	50 шт. в коробке
118	1 доза физиологического раствора 15 мл, розовая ампула, непирогенная, заполненная в асептических условиях	144 шт. в коробке
1115	Коннектор 15 мм / 22 мм (F/F)	50 шт. в коробке
111	Шарнирный адаптер, 15 мм x 22 мм, T-образный	50 шт. в коробке
112	Фиксирующий адаптер, 15 мм x 22 мм, T-образный	50 шт. в коробке
119	Адаптер для введения лекарственных веществ	20 шт. в коробке

*Все коды, выделенные **жирным шрифтом**, обозначают стерильный продукт.
Информация о товарном знаке приведена на последней странице.

ДРЕНАЖ KIMVENT* ЗАМКНУТОГО КОНТУРА ВЕНТИЛЯТОРА

- Позволяет очищать вентилятор от конденсата способом, безопасным для медицинского работника или пациента
- Приводится в действие вакуумом
- Сохраняет герметичность контура
- Разработан для безопасности медицинского работника и пациента

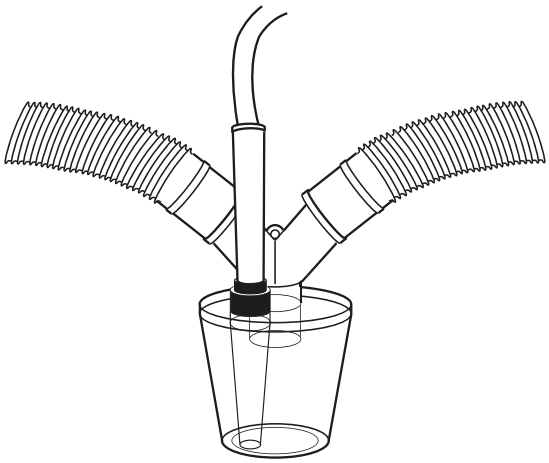

Код	Описание	Упаковка
131	Дренаж KimVent* замкнутого контура вентилятора	50 шт. в коробке
132	Комплект дренажа KimVent* замкнутого контура вентилятора: Дренаж контура Трубка коннектора 2,74 м Y-образный адаптер	25 шт. в коробке
133	Дренажный зонд KimVent* замкнутого контура вентилятора Трубка коннектора 2,74 м Y-образный адаптер	50 шт. в коробке
134	Дренаж KimVent* замкнутого контура вентилятора с прямоугольным коннектором Трубка коннектора 2,74 м Слипающийся коннектор Y-образный адаптер	25 шт. в коробке

*Все коды, выделенные **жирным шрифтом**, обозначают стерильный продукт.
Информация о товарном знаке приведена на последней странице.

ЭНДОТРАХЕАЛЬНЫЕ ТРУБКИ ДЛЯ ВЗРОСЛЫХ

ЭНДОТРАХЕАЛЬНЫЕ ТРУБКИ KIMBERLY-CLARK* KIMVENT* MICROCUFF*

Предназначение: обеспечение проходимости дыхательных путей с помощью назальной или оральной интубации трахеи у взрослых пациентов.

- Оральная/назальная трубка типа Магилл
- Размеры: от 5,0 до 10,0 мм (внутренний диаметр)
- Помогают предотвратить микроаспирацию
- Герметизируют трахею при очень низком давлении в манжете
- Стерилизация этиленоксидом. Срок годности: 5 лет
- Рентгеноконтрастные
- Цилиндрическая манжета
- Маркировка глубины интубации с учетом анатомических особенностей
- Глазок Мерфи
- Не содержат натурального латекса

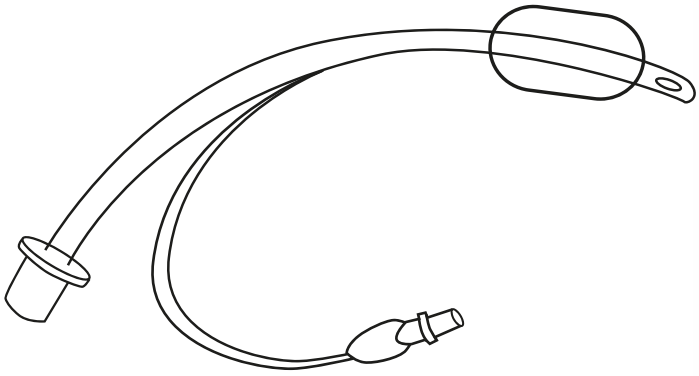

Код	Размер трубки (внутренний диаметр)	Упаковка
35210	5,0 мм	10 шт. в диспенсере
35211	5,5 мм	10 шт. в диспенсере
35212	6,0 мм	10 шт. в диспенсере
35213	6,5 мм	10 шт. в диспенсере
35214	7,0 мм	10 шт. в диспенсере
35215	7,5 мм	10 шт. в диспенсере
35216	8,0 мм	10 шт. в диспенсере
35217	8,5 мм	10 шт. в диспенсере
35218	9,0 мм	10 шт. в диспенсере
35220	10,0 мм	10 шт. в диспенсере

*Все коды, выделенные **жирным шрифтом**, обозначают стерильный продукт.
Информация о товарном знаке приведена на последней странице.

ИЗДЕЛИЯ ДЛЯ УХОДА ЗА ПОЛОСТЬЮ РТА ДЛЯ ВЗРОСЛЫХ

НАБОРЫ KIMBERLY-CLARK* KIMVENT* ДЛЯ УХОДА ЗА ПОЛОСТЬЮ РТА

Предназначение: аспирационные устройства для удаления секрета у пациентов, обеспечивающие соблюдение протокола комплексного ухода за полостью рта.

НАБОР KIMVENT* ДЛЯ УХОДА ЗА ПОЛОСТЬЮ РТА В ТЕЧЕНИЕ 24 ЧАСОВ (Q4)

- Срок годности: 2 года

Набор включает:

- 1 набор для предварительной обработки полости рта (1 самоочищающийся катетер Янкауэра в оболочке, 1 Y-образный адаптер и 1 ручка для отсасывающего устройства)
- 4 набора отсасывающих тампонов (в каждом: 1 отсасывающий тампон, 1 аппликаторный тампон, 1 пустой контейнер для раствора)
- 2 набора зубных щеток (в каждом: 1 отсасывающая зубная щетка, 1 тампон для полости рта, 1 пустой контейнер для раствора)
- 2 набора катетеров (в каждом: 1 отсасывающий катетер)

Код	Описание	Упаковка
99946	Набор KimVent* для ухода за полостью рта в течение 24 часов q4	16 шт. в коробке

*Все коды, выделенные **жирным шрифтом**, обозначают стерильный продукт.
Информация о товарном знаке приведена на последней странице.

РАСШИРЕННЫЙ КОМПЛЕКТ KIMVENT* ДЛЯ УХОДА ЗА ПОЛОСТЬЮ РТА

• Срок годности: 2 года

Комплект включает:

• 1 набор для предварительной обработки полости рта (1 самоочищающийся катетер Янкауэра в оболочке, 1 Y-образный адаптер и 1 ручка для отсасывающего устройства)
• 4 набора отсасывающих тампонов (в каждом: 1 отсасывающий тампон, 1 аппликаторный тампон и 1 пустой контейнер для раствора)
• 2 набора зубных щеток (в каждом: 1 отсасывающая зубная щетка, 1 тампон для полости рта и 1 пустой контейнер для раствора)

Код	Описание	Упаковка
25928	Расширенный комплект KimVent* для ухода за полостью рта	24 шт. в коробке

СТАНДАРТНЫЙ КОМПЛЕКТ KIMVENT* ДЛЯ УХОДА ЗА ПОЛОСТЬЮ РТА

• Срок годности: 2 года

Комплект включает:

• 1 набор для предварительной обработки полости рта (1 самоочищающийся катетер Янкауэра в оболочке, 1 Y-образный адаптер и 1 ручка для отсасывающего устройства)
• 2 набора отсасывающих тампонов (в каждом: 1 отсасывающий тампон, 1 аппликаторный тампон и 1 пустой контейнер для раствора)
• 1 набор зубных щеток (1 отсасывающая зубная щетка, 1 тампон для полости рта и 1 пустой контейнер для раствора)

Код	Описание	Упаковка
25930	Стандартный комплект KimVent* для ухода за полостью рта	32 шт. в коробке

*Все коды, выделенные **жирным шрифтом**, обозначают стерильный продукт.
Информация о товарном знаке приведена на последней странице.

АСПИРАЦИОННЫЕ (ОТСАСЫВАЮЩИЕ) НАБОРЫ KIMBERLY-CLARK* KIMVENT* ДЛЯ УХОДА ЗА ПОЛОСТЬЮ РТА – КОМПОНЕНТЫ И АСПИРАЦИОННЫЕ (ОТСАСЫВАЮЩИЕ) НАБОРЫ

Предназначение: аспирационные устройства для удаления секрета у пациентов, обеспечивающие соблюдение протокола комплексного ухода за полостью рта.

АСПИРАЦИОННЫЕ (ОТСАСЫВАЮЩИЕ) НАБОРЫ KIMVENT* ДЛЯ УХОДА ЗА ПОЛОСТЬЮ РТА

• Срок годности: 2 года

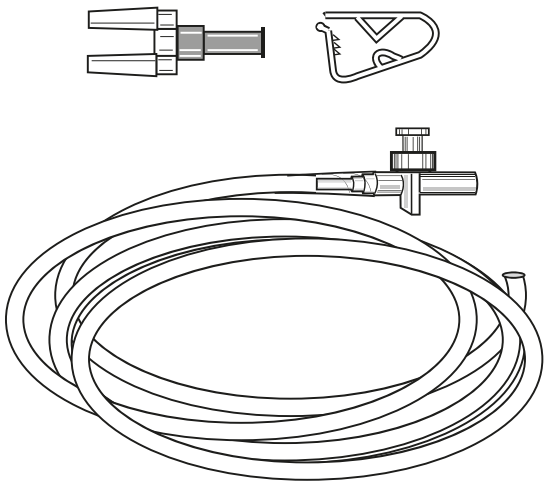

Код	Описание	Упаковка
122	Соединительная трубка KimVent* с отсасывающим клапаном: 1 отсасывающий клапан, трубка 2,74 м 1 зажим для трубки, 1 Y-образный адаптер	50 шт. в коробке

Все коды, выделенные **жирным шрифтом**, обозначают стерильный продукт.
Информация о товарном знаке приведена на последней странице.

ТАМПОНЫ KIMVENT* ДЛЯ УХОДА ЗА ПОЛОСТЬЮ РТА

- Срок годности тампонов со средством для чистки зубов: 2 года
- Срок годности тампонов без средства для чистки зубов: 5 лет

Код	Описание	Штук в пакете	Пакетов в коробке
	Индивидуальная упаковка		
12240	Тампон KimVent* для ухода за полостью рта	250	4
12245	Тампон KimVent* для ухода за полостью рта со средством для чистки зубов	250	4
12246	Тампон KimVent* для ухода за полостью рта со средством для чистки зубов	250	2
12254	Тампон KimVent* для ухода за полостью рта с пластмассовой ручкой	250	4
12255	Тампон KimVent* для ухода за полостью рта со средством для чистки зубов, с пластмассовой ручкой	250	4
	Групповая упаковка		
12241	Тампон KimVent* для ухода за полостью рта	500	2
12243	Тампон KimVent* для ухода за полостью рта	20	50
12249	Тампон KimVent* для ухода за полостью рта со средством для чистки зубов	20	50
12251	Тампон KimVent* для ухода за полостью рта с пластмассовой ручкой	20	50
12257	Тампон KimVent* для ухода за полостью рта со средством для чистки зубов, с пластмассовой ручкой	20	50

*Все коды, выделенные **жирным шрифтом**, обозначают стерильный продукт.
Информация о товарном знаке приведена на последней странице.

АСПИРАЦИОННЫЕ (ОТСАСЫВАЮЩИЕ) КОМПОНЕНТЫ KIMVENT* ДЛЯ УХОДА ЗА ПОЛОСТЬЮ РТА

• Срок годности: 5 лет (кроме 99785*, 99786*, 99789* – срок годности: 2 года)

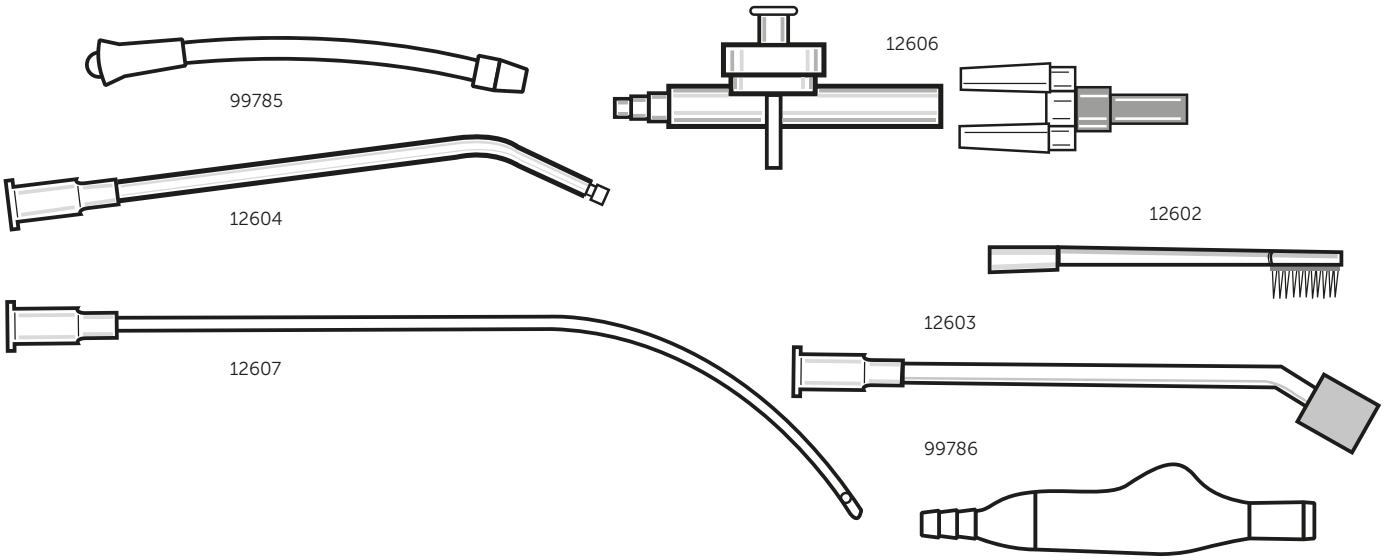

Код	Описание	Упаковка
123	10 отсасывающих зондов KimVent* Ready Care* для ухода за полостью рта	50 шт. в коробке
12601	1 отсасывающий катетер KimVent* для ухода за полостью рта для взрослых	25 шт. в коробке
12602	1 отсасывающая зубная щетка KimVent* для ухода за полостью рта	25 шт. в коробке
12603	1 отсасывающий тампон KimVent* для ухода за полостью рта с изогнутым наконечником	25 шт. в коробке
12604	1 отсасывающий наконечник KimVent* типа Янкауэр	25 шт. в коробке
12606	1 отсасывающий клапан KimVent* и Y-образный адаптер	25 шт. в коробке
12607	Отсасывающий тампон KimVent* со средством для чистки зубов (может использоваться без отсасывающего клапана KimVent*)	25 шт. в коробке
99785*	1 самоочищающийся катетер Янкауэра KimVent* в оболочке	25 шт. в коробке
99786*	1 ручка KimVent* для отсасывающего устройства	25 шт. в коробке
99789*	Набор KimVent* для предварительной обработки полости рта: 1 самоочищающийся катетер Янкауэра в оболочке, 1 ручка для отсасывающего устройства, Y-образный адаптер	40 шт. в коробке

*Все коды, выделенные **жирным шрифтом**, обозначают стерильный продукт.
Информация о товарном знаке приведена на последней странице.

99785

12606

12604

12602

99786

12601

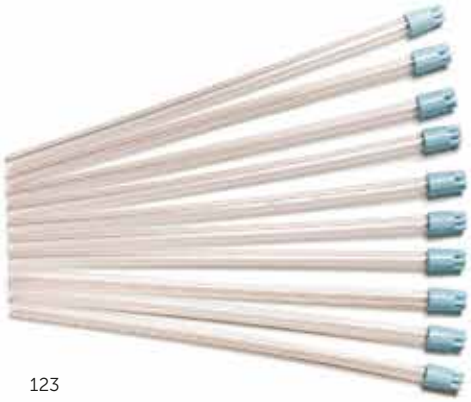

123

*Все коды, выделенные **жирным шрифтом**, обозначают стерильный продукт.
Информация о товарном знаке приведена на последней странице.

ДИАГНОСТИЧЕСКИЕ КАТЕТЕРЫ ДЛЯ ВЗРОСЛЫХ

КАТЕТЕР KIMBERLY-CLARK* KIMVENT* BAL CATH* ДЛЯ ВЗЯТИЯ ПРОБ БРОНХИАЛЬНОГО АСПИРАТА

Предназначение: это устройство используется для ранней точной диагностики вентилятор-ассоциированной пневмонии.

- Простой эффективный небронхоскопический инструмент для выполнения бронхоальвеолярного лаважа у постели больного
- Стерилизация этиленоксидом. Срок годности: 3 года
- Направляющий кончик для введения в правый или левый главный бронх
- Включает шарнирный коннектор порта доступа, адаптер для уплотнительной кассеты, уплотнительную кассету, ступенчатый коннектор, кислородную трубку
- Атравматичный грибообразный кончик
- Не содержит натурального латекса

Мягкий атравматичный рентгеноконтрастный кончик

Защищенный внутренний катетер, 12 Fr

Направляющий внешний катетер, 16 Fr

Отметки глубины введения

Дополнительный порт подачи кислорода

Адаптер отсасывающей трубки

Трёхходовой клапан

Шарнирный коннектор порта доступа

В набор включен шарнирный коннектор адаптера вентилятора

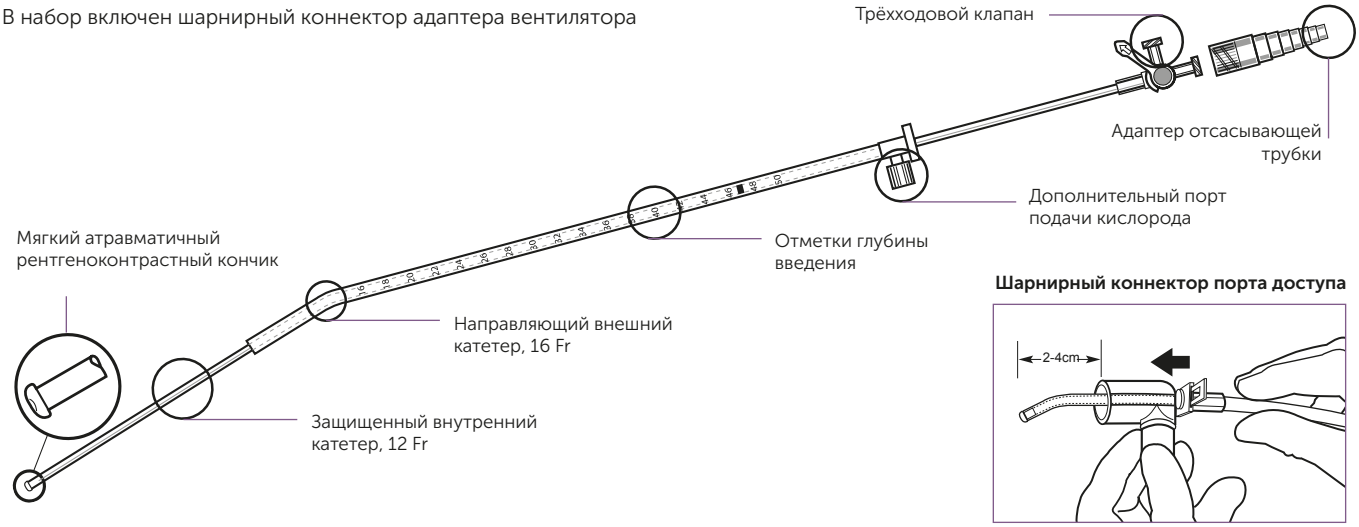

Шарнирный коннектор порта доступа

В набор включен шарнирный коннектор адаптера вентилятора

Код	Описание	Упаковка
142	Катетер KimVent* BAL Cath* для взятия проб бронхиального аспирата – внешний катетер 16 Fr / внутренний выдвижной катетер 12 Fr	5 шт. в коробке
143	Катетер KimVent* BAL Cath* для взятия проб бронхиального аспирата – внешний катетер 13 Fr / внутренний выдвижной катетер 8 Fr	5 шт. в коробке

*Все коды, выделенные **жирным шрифтом**, обозначают стерильный продукт.
Информация о товарном знаке приведена на последней странице.

ИЗДЕЛИЯ ДЛЯ НОВОРОЖДЕННЫХ И ДЕТЕЙ

ЗАКРЫТЫЕ АСПИРАЦИОННЫЕ СИСТЕМЫ ДЛЯ НОВОРОЖДЕННЫХ И ДЕТЕЙ

ЗАКРЫТЫЕ АСПИРАЦИОННЫЕ СИСТЕМЫ ДЛЯ НОВОРОЖДЕННЫХ И ДЕТЕЙ

Предназначение: аспирационный катетер для удаления секрета из трахеи интубированных новорожденных/детей с сохранением герметичности дыхательного контура

- Технология Trach Care*
- Гамма-стерилизация. Срок годности: 5 лет
- Порт вакуум-контроля с поворотной блокировкой
- Включает шарнирные коннекторы
- Не содержит натурального латекса

ЗАКРЫТАЯ АСПИРАЦИОННАЯ СИСТЕМА KIMVENT* ДЛЯ НОВОРОЖДЕННЫХ И ДЕТЕЙ – ШАРНИРНЫЙ КОННЕКТОР

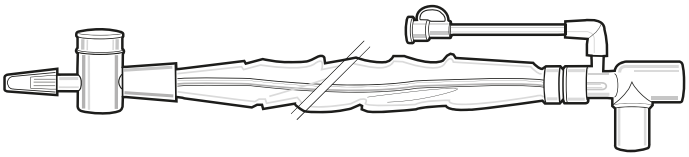

Код	Внешний диаметр	Длина	Описание	Цвет по ISO	Упаковка
206-5	6 Fr/2 мм	30,5 см	Шарнирный коннектор для эндотрахеальных трубок с адаптерами (2,5 мм, 3 мм, 3,5 мм)	светло-зеленый	20 шт. в коробке
207-5	7 Fr/2,3 мм	35,5 см	Шарнирный коннектор для эндотрахеальных трубок с адаптерами (2,5 мм, 3 мм, 3,5 мм, 4 мм)	слоновая кость	20 шт. в коробке
208-5	8 Fr/2,6 мм	35,5 см	Шарнирный коннектор для эндотрахеальных трубок с адаптерами (3 мм, 3,5 мм, 4 мм)	светло-голубой	20 шт. в коробке
210-5	10 Fr/3,3 мм	40,5 см	Шарнирный коннектор для эндотрахеальных трубок с адаптерами (4,5 мм, 5 мм, 5,5 мм)	черный	20 шт. в коробке

*Все коды, выделенные **жирным шрифтом**, обозначают стерильный продукт.
Информация о товарном знаке приведена на последней странице.

ЗАКРЫТАЯ АСПИРАЦИОННАЯ СИСТЕМА KIMVENT* ДЛЯ НОВОРОЖДЕННЫХ И ДЕТЕЙ – Y-ОБРАЗНЫЙ КОННЕКТОР

- Технология Trach Care*
- Гамма-стерилизация. Срок годности: 5 лет
- Порт вакуум-контроля с поворотной блокировкой
- Включает Y-образные коннекторы
- Не содержит натурального латекса

Код	Внешний диаметр	Длина	Описание	Цвет по ISO	Упаковка
195-5	5 Fr/1,6 мм	30,5 см	Y-образный коннектор для эндотрахеальных трубок с адаптерами (2 мм, 2,5 мм)	серый	20 шт. в коробке
196-5	6 Fr/2 мм	30,5 см	Y-образный коннектор для эндотрахеальных трубок с адаптерами (2,5 мм, 3 мм, 3,5 мм)	светло-зеленый	20 шт. в коробке
197-5	7 Fr/2,3 мм	30,5 см	Y-образный коннектор для эндотрахеальных трубок с адаптерами (3 мм, 3,5 мм, 4 мм)	слоновья кость	20 шт. в коробке
198-5	8 Fr/2,6 мм	30,5 см	Y-образный коннектор для эндотрахеальных трубок с адаптерами (3 мм, 3,5 мм, 4 мм)	светло-голубой	20 шт. в коробке
1910-5	10 Fr/3,3 мм	40,5 см	Y-образный коннектор для эндотрахеальных трубок с адаптерами (4,5 мм, 5 мм, 5,5 мм)	черный	20 шт. в коробке
1912-5	12 Fr/4 мм	40,5 см	Y-образный коннектор для эндотрахеальных трубок с адаптерами (5,5 мм, 6 мм, 6,5 мм)	белый	20 шт. в коробке

*Все коды, выделенные **жирным шрифтом**, обозначают стерильный продукт.
Информация о товарном знаке приведена на последней странице.

КАТЕТЕР МНОЖЕСТВЕННОГО ДОСТУПА KIMVENT* ДЛЯ НОВОРОЖДЕННЫХ И ДЕТЕЙ

Предназначение: катетер множественного доступа, предназначенный для введения сурфактанта в нижние дыхательные пути

- Технология Trach Care*
- Гамма-стерилизация. Срок годности: 5 лет
- Включает запорный колпачок и Y-образный адаптер
- Не содержит натурального латекса

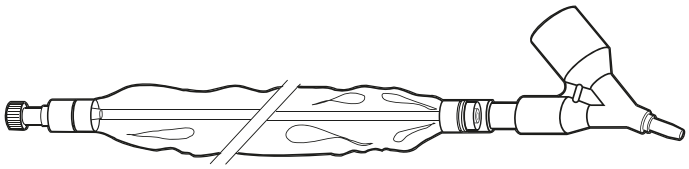

Код	Внешний диаметр	Длина	Описание	Цвет по ISO	Упаковка
1900	5 Fr/1,6 мм	30,5 см	Адаптер катетера множественного доступа (2,5 мм, 3 мм, 3,5 мм)	белый	5 шт. в коробке
1920	5 Fr/1,6 мм	30,5 см	Адаптер катетера множественного доступа (2 мм)	белый	5 шт. в коробке
1940	5 Fr/1,6 мм	30,5 см	Адаптер катетера множественного доступа (4 мм)	белый	5 шт. в коробке
19000			Набор транспортировочных заглушек (Y-образная пробка и крышка)		50 шт. в коробке

Все коды, выделенные **жирным шрифтом**, обозначают стерильный продукт.
Информация о товарном знаке приведена на последней странице.

ЗАКРЫТАЯ АСПИРАЦИОННАЯ СИСТЕМА KIMVENT* ДЛЯ НОВОРОЖДЕННЫХ И ДЕТЕЙ – ПРИНАДЛЕЖНОСТИ

11000

2-020

Код	Описание	Упаковка
2-020	Адаптер эндотрахеальной трубки 2 мм с портом для лаважа	20 шт. в коробке
2-025	Адаптер эндотрахеальной трубки 2,5 мм с портом для лаважа	20 шт. в коробке
2-030	Адаптер эндотрахеальной трубки 3 мм с портом для лаважа	20 шт. в коробке
2-035	Адаптер эндотрахеальной трубки 3,5 мм с портом для лаважа	20 шт. в коробке
2-040	Адаптер эндотрахеальной трубки 4 мм с портом для лаважа	20 шт. в коробке
2-045	Адаптер эндотрахеальной трубки 4,5 мм с портом для лаважа	20 шт. в коробке
11000	Перкуссионный молоточек для новорожденных	12 шт. в коробке

*Все коды, выделенные **жирным шрифтом**, обозначают стерильный продукт.
Информация о товарном знаке приведена на последней странице.

ЭНДОТРАХЕАЛЬНЫЕ ТРУБКИ ДЛЯ НОВОРОЖДЕННЫХ И ДЕТЕЙ

ЭНДОТРАХЕАЛЬНЫЕ ТРУБКИ ДЛЯ НОВОРОЖДЕННЫХ И ДЕТЕЙ

Предназначение: обеспечение проходимости дыхательных путей с помощью назальной или оральной интубации трахеи у детей

- Варианты типа Магилл и RAE
- Размеры: от 3,0 до 7,0 мм (внутренний диаметр)
- Стерилизация этиленоксидом. Срок годности: 5 лет
- Обеспечивают идеальное анатомическое положение манжеты
- Герметизируют трахею при очень низком давлении в манжете
- Не содержат натурального латекса

ЭНДОТРАХЕАЛЬНЫЕ ТРУБКИ KIMVENT* MICROCUFF* ДЕТСКИЕ, ОРАЛЬНЫЕ/НАЗАЛЬНЫЕ ТИПА МАГИЛЛ

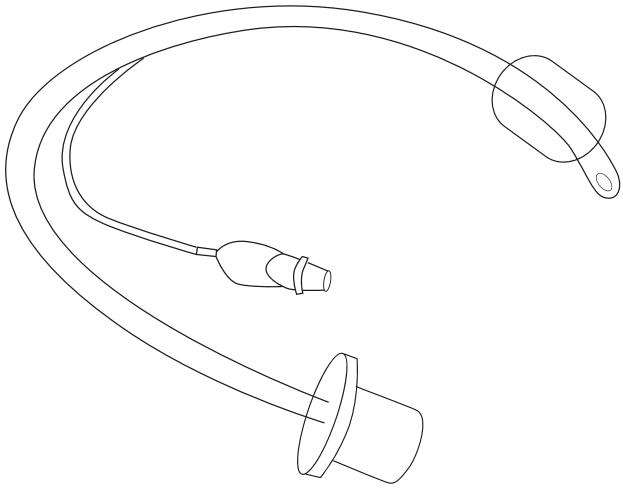

Код	Размер трубки (внутренний диаметр)	Возраст/вес	Упаковка
35111	3,0 мм	Доношенные ≥ 3 кг до < 8 месяцев	10 шт. в диспенсере
35112	3,5 мм	8 месяцев < 2 лет	10 шт. в диспенсере
35113	4,0 мм	2 года до < 4 лет	10 шт. в диспенсере
35114	4,5 мм	4 года до < 6 лет	10 шт. в диспенсере
35115	5,0 мм	6 лет до < 8 лет	10 шт. в диспенсере
35116	5,5 мм	8 лет до < 10 лет	10 шт. в диспенсере
35117	6,0 мм	10 лет до < 12 лет	10 шт. в диспенсере
35118	6,5 мм	12 лет до < 14 лет	10 шт. в диспенсере
35119	7,0 мм	14 лет до < 16 лет	10 шт. в диспенсере

*Все коды, выделенные **жирным шрифтом**, обозначают стерильный продукт.
Информация о товарном знаке приведена на последней странице.

ЭНДОТРАХЕАЛЬНЫЕ ТРУБКИ KIMVENT* MICROCUFF* ДЕТСКИЕ, ИЗОГНУТЫЕ

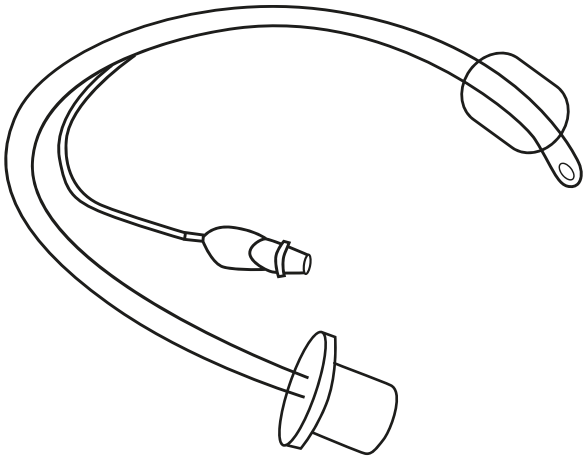

Код	Размер трубки (внутренний диаметр)	Возраст/вес	Упаковка
35161	3,0 мм	Доношенные ≥ 3 кг до < 8 месяцев	10 шт. в диспенсере
35162	3,5 мм	8 месяцев < 2 лет	10 шт. в диспенсере
35163	4,0 мм	2 года до < 4 лет	10 шт. в диспенсере
35164	4,5 мм	4 года до < 6 лет	10 шт. в диспенсере
35165	5,0 мм	6 лет до < 8 лет	10 шт. в диспенсере
35166	5,5 мм	8 лет до < 10 лет	10 шт. в диспенсере
35167	6,0 мм	10 лет до < 12 лет	10 шт. в диспенсере
35168	6,5 мм	12 лет до < 14 лет	10 шт. в диспенсере
35169	7,0 мм	14 лет до < 16 лет	10 шт. в диспенсере

*Все коды, выделенные **жирным шрифтом**, обозначают стерильный продукт.
Информация о товарном знаке приведена на последней странице.

ИЗДЕЛИЯ ДЛЯ УХОДА ЗА ПОЛОСТЬЮ РТА ДЛЯ НОВОРОЖДЕННЫХ И ДЕТЕЙ

ОТСАСЫВАЮЩИЙ КАТЕТЕР KIMVENT* ДЛЯ УХОДА ЗА ПОЛОСТЬЮ РТА ДЛЯ НОВОРОЖДЕННЫХ И ДЕТЕЙ

- Не содержит натурального латекса

Код	Описание	Упаковка
1221	5 отсасывающих катетеров KimVent* для ухода за полостью рта для новорожденных и детей (6 Fr - 2 мм)	50 шт. в коробке
1222	5 отсасывающих катетеров KimVent* для ухода за полостью рта для новорожденных и детей (8 Fr - 2,6 мм)	50 шт. в коробке
1223	5 отсасывающих катетеров KimVent* для ухода за полостью рта для новорожденных и детей (10 Fr - 3,3 мм)	50 шт. в коробке

*Все коды, выделенные **жирным шрифтом**, обозначают стерильный продукт.
Информация о товарном знаке приведена на последней странице.

РЕШЕНИЯ ДЛЯ ЗДОРОВЬЯ ПИЩЕВАРИТЕЛЬНОЙ СИСТЕМЫ

Компания Kimberly-Clark предлагает широкий спектр высококачественных, надежных и инновационных медицинских изделий, призванных улучшить здоровье пищеварительной системы и качество питания пациентов. **Наборы интродукторов MIC*, MIC-KEY*** – новаторская разработка Kimberly-Clark*, которая предоставляет врачам безопасные и эффективные решения для **первичной установки гастростомических, еюнальных и трансгастральных питательных трубок Kimberly-Clark* MIC* и MIC-KEY***. Эти решения обеспечивают доставку энтерального питания пациентам, требующим длительной нутритивной поддержки

- **ПРОДУКЦИЯ ДЛЯ ПАРАЦЕНТЕЗА**
- **НАБОР ИНТРОДУКТОРОВ MIC*, MIC-KEY***
- **НИЗКОПРОФИЛЬНЫЕ ГАСТРОСТОМИЧЕСКИЕ ПИТАТЕЛЬНЫЕ ТРУБКИ MIC-KEY***
- **ТРАНСГАСТРАЛЬНО-ЕЮНАЛЬНЫЕ И ЕЮНАЛЬНЫЕ ПИТАТЕЛЬНЫЕ ТРУБКИ MIC*, MIC-KEY***
- **УДЛИНИТЕЛЬНЫЕ НАБОРЫ MIC-KEY***

* Информация о товарном знаке приведена на последней странице.

ЭНТЕРАЛЬНОЕ ПИТАНИЕ

ГАСТРОСТОМИЧЕСКИЕ ПИТАТЕЛЬНЫЕ ТРУБКИ И НАБОРЫ ДЛЯ УСТАНОВКИ

НАБОР ИНТРОДУКТОРОВ KIMBERLY-CLARK* MIC G*, MIC-KEY* G

- Набор содержит инструменты и устройства для первичной установки трубок для энтерального питания MIC* G, MIC-KEY* G и KC-G
- Предварительно заряженные Т-образные фиксаторы Safe-T-Pexy
- Рассасывающийся шовный материал 3/0 BiosynTM
- Защелкивающийся полиуретановый блокиратор нити
- Серийный дилататор с расщепляющейся оболочкой
- Безопасные скальпель и игла проводника для предотвращения случайного застревания иглы
- Проволочный направитель с J-образным кончиком
- Устройство для измерения стомы по проводнику для точного определения длины канала стомы
- Стерилизован этиленоксидом
- Одобрен FDA и маркирован CE

Набор содержит:

1 — набор желудочно-кишечных фиксаторов с 4 предварительно заряженными Т-образными фиксаторами Saf-T-Pexy;
1 — зажим;
1 — безопасный скальпель;
1 — безопасная игла проводника;
1 — проволочный направитель с J-образным кончиком;
1 — безопасный скальпель № 11;
1 — серийный дилататор с расщепляющейся оболочкой;
1 — шприц 12 мл;
1 — устройство для измерения стомы по проводнику и дополнительный шприц 12 мл (только в наборе интродукторов MIC-KEY*);
1 — инструкция по приме Устройство для измерения нению;
1 — инструкция по уходу после процедуры.

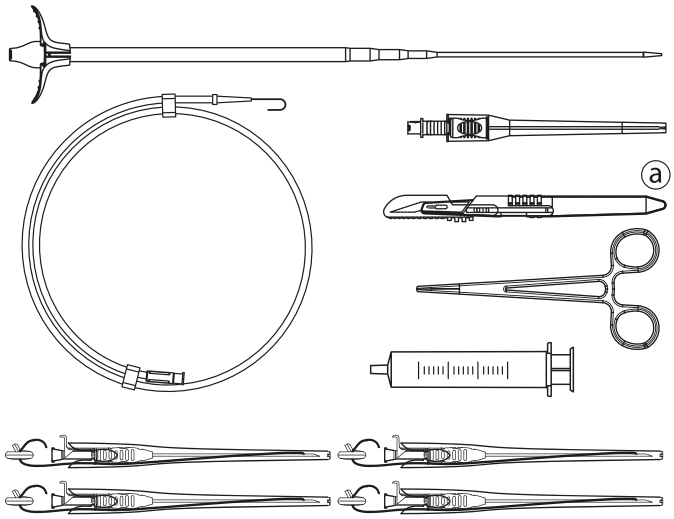

Код	Название набора	Возраст/вес	Упаковка
98420	Набор интродукторов MIC* G-12	Гастростомическая питательная трубка MIC* 12 Fr	1 шт.
98421	Набор интродукторов MIC* G-14	Гастростомическая питательная трубка MIC* 14 Fr	1 шт.
98422	Набор интродукторов MIC* G-16	Гастростомическая питательная трубка MIC* 16 Fr	1 шт.
98423	Набор интродукторов MIC* G-18	Гастростомическая питательная трубка MIC* 18 Fr	1 шт.
98424	Набор интродукторов MIC* G-20	Гастростомическая питательная трубка MIC* 20 Fr	1 шт.
98430	Набор интродукторов MIC-KEY* G-12	Низкопрофильная гастростомическая питательная трубка MIC-KEY* 12 Fr	1 шт.
98431	Набор интродукторов MIC-KEY* G-14	Низкопрофильная гастростомическая питательная трубка MIC-KEY* 12 Fr	1 шт.
98432	Набор интродукторов MIC-KEY* G-16	Низкопрофильная гастростомическая питательная трубка MIC-KEY* 12 Fr	1 шт.
98433	Набор интродукторов MIC-KEY* G-18	Низкопрофильная гастростомическая питательная трубка MIC-KEY* 12 Fr	1 шт.
98434	Набор интродукторов MIC-KEY* G-20	Низкопрофильная гастростомическая питательная трубка MIC-KEY* 12 Fr	1 шт.

*Все коды, выделенные **жирным шрифтом**, обозначают стерильный продукт.
Информация о товарном знаке приведена на последней странице.

НИЗКОПРОФИЛЬНЫЕ ГАСТРОСТОМИЧЕСКИЕ ПИТАТЕЛЬНЫЕ ТРУБКИ KIMBERLY-CLARK* MIC-KEY* – НАБОРЫ

- Материал – медицинский силикон
- Низкопрофильный дизайн
- Проксимальный антирефлюксный клапан
- Удлинительный набор с разъемом SECUR-LOK*
- Силиконовый внутренний удерживающий баллон
- Конический дистальный кончик
- Дистальный кончик «утоплен» при рекомендуемом объеме баллона
- Рентгеноконтрастная полоса
- 6 различных размеров (Fr)
- Наличие большого ассортимента удлинительных наборов MIC-KEY*
- Стерилизованы этиленоксидом
- Не содержат ДЭГФ
- Одобрены FDA и маркированы CE

Набор содержит:

1 — низкопрофильная питательная трубка MIC-KEY*;

1 — удлинительный набор MIC-KEY* с прямоугольным разъемом SECUR-LOK*, 2-портовой Y-образной бифуркацией и зажимом — длина 12 дюймов (также доступен отдельно под кодом 0121-12);

1 — болюсный удлинительный набор MIC-KEY* с наконечником под катетер, прямым разъемом SECUR-LOK* и зажимом — длина 12 дюймов (также доступен отдельно под кодом 0123-12);

1 — шприц 6 мл;

1 — шприц 35 мл с наконечником катетер;

4 — марлевые прокладки;

1 — инструкция по применению;

1 — инструкция по уходу за пациентом.

Код	Размер трубки (внутренний диаметр)	Длина стомы	Объем баллона	Упаковка
0120-12-0.8	12 Fr	0,8 см	Баллон 3 мл	1 шт.
0120-12-1.0	12 Fr	1,0 см	Баллон 3 мл	1 шт.
0120-12-1.2	12 Fr	1,2 см	Баллон 3 мл	1 шт.
0120-12-1.5	12 Fr	1,5 см	Баллон 3 мл	1 шт.
0120-12-1.7	12 Fr	1,7 см	Баллон 3 мл	1 шт.
0120-12-2.0	12 Fr	2,0 см	Баллон 3 мл	1 шт.
0120-12-2.3	12 Fr	2,3 см	Баллон 3 мл	1 шт.
0120-12-2.5	12 Fr	2,5 см	Баллон 3 мл	1 шт.
0120-12-2.7	12 Fr	2,7 см	Баллон 3 мл	1 шт.
0120-12-3.0	12 Fr	3,0 см	Баллон 3 мл	1 шт.
0120-12-3.5	12 Fr	3,5 см	Баллон 3 мл	1 шт.
0120-12-4.0	12 Fr	4,0 см	Баллон 3 мл	1 шт
0120-14-0.8	14 Fr	0,8 см	Баллон 5 мл	1 шт.
0120-14-1.0	14 Fr	1,0 см	Баллон 5 мл	1 шт.
0120-14-1.2	14 Fr	1,2 см	Баллон 5 мл	1 шт.
0120-14-1.5	14 Fr	1,5 см	Баллон 5 мл	1 шт.
0120-14-1.7	14 Fr	1,7 см	Баллон 5 мл	1 шт.
0120-14-2.0	14 Fr	2,0 см	Баллон 5 мл	1 шт.
0120-14-2.3	14 Fr	2,3 см	Баллон 5 мл	1 шт.
0120-14-2.5	14 Fr	2,5 см	Баллон 5 мл	1 шт.
0120-14-2.7	14 Fr	2,7 см	Баллон 5 мл	1 шт.

Код	Размер трубки (внутренний диаметр)	Длина стомы	Объем баллона	Упаковка
0120-14-3.0	14 Fr	3,0 см	Баллон 5 мл	1 шт.
0120-14-3.5	14 Fr	3,5 см	Баллон 5 мл	1 шт.
0120-14-4.0	14 Fr	4,0 см	Баллон 5 мл	1 шт.
0120-14-4.5	14 Fr	4,5 см	Баллон 5 мл	1 шт.
0120-14-5.0	14 Fr	5,0 см	Баллон 5 мл	1 шт.
0120-16-0.8	16 Fr	0,8 см	Баллон 5 мл	1 шт.
0120-16-1.0	16 Fr	1,0 см	Баллон 5 мл	1 шт.
0120-16-1.2	16 Fr	1,2 см	Баллон 5 мл	1 шт.
0120-16-1.5	16 Fr	1,5 см	Баллон 5 мл	1 шт.
0120-16-1.7	16 Fr	1,7 см	Баллон 5 мл	1 шт.
0120-16-2.0	16 Fr	2,0 см	Баллон 5 мл	1 шт.
0120-16-2.3	16 Fr	2,3 см	Баллон 5 мл	1 шт.
0120-16-2.5	16 Fr	2,5 см	Баллон 5 мл	1 шт.
0120-16-2.7	16 Fr	2,7 см	Баллон 5 мл	1 шт.
0120-16-3.0	16 Fr	3,0 см	Баллон 5 мл	1 шт.
0120-16-3.5	16 Fr	3,5 см	Баллон 5 мл	1 шт.
0120-16-4.0	16 Fr	4,0 см	Баллон 5 мл	1 шт.
0120-16-4.5	16 Fr	4,5 см	Баллон 5 мл	1 шт.
0120-16-5.0	16 Fr	5,0 см	Баллон 5 мл	1 шт.
0120-18-0.8	18 Fr	0,8 см	Баллон 5 мл	1 шт.
0120-18-1.0	18 Fr	1,0 см	Баллон 5 мл	1 шт.
0120-18-1.2	18 Fr	1,2 см	Баллон 5 мл	1 шт.
0120-18-1.5	18 Fr	1,5 см	Баллон 5 мл	1 шт.
0120-18-1.7	18 Fr	1,7 см	Баллон 5 мл	1 шт.
0120-18-2.0	18 Fr	2,0 см	Баллон 5 мл	1 шт.
0120-18-2.3	18 Fr	2,3 см	Баллон 5 мл	1 шт.
0120-18-2.5	18 Fr	2,5 см	Баллон 5 мл	1 шт.
0120-18-2.7	18 Fr	2,7 см	Баллон 5 мл	1 шт.
0120-18-3.0	18 Fr	3,0 см	Баллон 5 мл	1 шт.
0120-18-3.5	18 Fr	3,5 см	Баллон 5 мл	1 шт.
0120-18-4.0	18 Fr	4,0 см	Баллон 5 мл	1 шт.
0120-18-4.5	18 Fr	4,5 см	Баллон 5 мл	1 шт.
0120-18-5.0	18 Fr	5,0 см	Баллон 5 мл	1 шт.
0120-20-0.8	20 Fr	0,8 см	Баллон 5 мл	1 шт.
0120-20-1.0	20 Fr	1,0 см	Баллон 5 мл	1 шт.
0120-20-1.2	20 Fr	1,2 см	Баллон 5 мл	1 шт.
0120-20-1.5	20 Fr	1,5 см	Баллон 5 мл	1 шт.
0120-20-1.7	20 Fr	1,7 см	Баллон 5 мл	1 шт.
0120-20-2.0	20 Fr	2,0 см	Баллон 5 мл	1 шт.
0120-20-2.3	20 Fr	2,3 см	Баллон 5 мл	1 шт.
0120-20-2.5	20 Fr	2,5 см	Баллон 5 мл	1 шт.
0120-20-2.7	20 Fr	2,7 см	Баллон 5 мл	1 шт.
0120-20-3.0	20 Fr	3,0 см	Баллон 5 мл	1 шт.
0120-20-3.5	20 Fr	3,5 см	Баллон 5 мл	1 шт.
0120-20-4.0	20 Fr	4,0 см	Баллон 5 мл	1 шт.
0120-20-4.5	20 Fr	4,5 см	Баллон 5 мл	1 шт.
0120-20-5.0	20 Fr	5,0 см	Баллон 5 мл	1 шт.
0120-24-1.5	24 Fr	1,5 см	Баллон 5 мл	1 шт.
0120-24-1.7	24 Fr	1,7 см	Баллон 5 мл	1 шт.
0120-24-2.0	24 Fr	2,0 см	Баллон 5 мл	1 шт.
0120-24-2.3	24 Fr	2,3 см	Баллон 5 мл	1 шт.
0120-24-2.5	24 Fr	2,5 см	Баллон 5 мл	1 шт.
0120-24-2.7	24 Fr	2,7 см	Баллон 5 мл	1 шт.
0120-24-3.0	24 Fr	3,0 см	Баллон 5 мл	1 шт.
0120-24-3.5	24 Fr	3,5 см	Баллон 5 мл	1 шт.
0120-24-4.0	24 Fr	4,0 см	Баллон 5 мл	1 шт.
0120-24-4.5	24 Fr	4,5 см	Баллон 5 мл	1 шт.
0120-24-5.0	24 Fr	5,0 см	Баллон 5 мл	1 шт.

НИЗКОПРОФИЛЬНЫЕ ГАСТРОСТОМИЧЕСКИЕ ПИТАТЕЛЬНЫЕ ТРУБКИ KIMBERLY-CLARK* MIC-KEY* – ИНДИВИДУАЛЬНЫЕ УПАКОВКИ

- Материал – медицинский силикон
- Низкопрофильный дизайн
- Проксимальный антирефлюксный клапан
- Удлинительный набор с разъемом SECUR-LOK*
- Силиконовый внутренний удерживающий баллон
- Конический дистальный кончик
- Дистальный кончик «утоплен» при рекомендуемом объеме баллона
- Рентгеноконтрастная полоса
- 6 различных размеров (Fr)
- Наличие большого ассортимента удлинительных наборов MIC-KEY*
- Стерилизованы этиленоксидом
- Не содержат ДЭГФ
- Одобрены FDA и маркированы CE

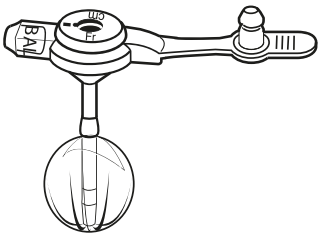

Набор содержит:

1 — низкопрофильная питательная трубка MIC-KEY*;

1 — инструкция по применению.

Код	Размер трубки (внутренний диаметр)	Длина стомы	Объем баллона	Упаковка
2120-12-0.8	12 Fr	0,8 см	Баллон 3 мл	1 шт.
2120-12-1.0	12 Fr	1,0 см	Баллон 3 мл	1 шт.
2120-12-1.2	12 Fr	1,2 см	Баллон 3 мл	1 шт.
2120-12-1.5	12 Fr	1,5 см	Баллон 3 мл	1 шт.
2120-12-1.7	12 Fr	1,7 см	Баллон 3 мл	1 шт.
2120-12-2.0	12 Fr	2,0 см	Баллон 3 мл	1 шт.
2120-12-2.3	12 Fr	2,3 см	Баллон 3 мл	1 шт.
2120-12-2.5	12 Fr	2,5 см	Баллон 3 мл	1 шт.
2120-12-2.7	12 Fr	2,7 см	Баллон 3 мл	1 шт.
2120-12-3.0	12 Fr	3,0 см	Баллон 3 мл	1 шт.
2120-12-3.5	12 Fr	3,5 см	Баллон 3 мл	1 шт.
2120-12-4.0	12 Fr	4,0 см	Баллон 3 мл	1 шт
2120-14-0.8	14 Fr	0,8 см	Баллон 5 мл	1 шт.
2120-14-1.0	14 Fr	1,0 см	Баллон 5 мл	1 шт.
2120-14-1.2	14 Fr	1,2 см	Баллон 5 мл	1 шт.
2120-14-1.5	14 Fr	1,5 см	Баллон 5 мл	1 шт.
2120-14-1.7	14 Fr	1,7 см	Баллон 5 мл	1 шт.
2120-14-2.0	14 Fr	2,0 см	Баллон 5 мл	1 шт.
2120-14-2.3	14 Fr	2,3 см	Баллон 5 мл	1 шт.
2120-14-2.5	14 Fr	2,5 см	Баллон 5 мл	1 шт.
2120-14-2.7	14 Fr	2,7 см	Баллон 5 мл	1 шт.
2120-14-3.0	14 Fr	3,0 см	Баллон 5 мл	1 шт.
2120-14-3.5	14 Fr	3,5 см	Баллон 5 мл	1 шт.
2120-14-4.0	14 Fr	4,0 см	Баллон 5 мл	1 шт.
2120-14-4.5	14 Fr	4,5 см	Баллон 5 мл	1 шт.
2120-14-5.0	14 Fr	5,0 см	Баллон 5 мл	1 шт.

*Все коды, выделенные **жирным шрифтом**, обозначают стерильный продукт.
Информация о товарном знаке приведена на последней странице.

Код	Размер трубки (внутренний диаметр)	Длина стомы	Объем баллона	Упаковка
2120-16-0.8	16 Fr	0,8 см	Баллон 5 мл	1 шт.
2120-16-1.0	16 Fr	1,0 см	Баллон 5 мл	1 шт.
2120-16-1.2	16 Fr	1,2 см	Баллон 5 мл	1 шт.
2120-16-1.5	16 Fr	1,5 см	Баллон 5 мл	1 шт.
2120-16-1.7	16 Fr	1,7 см	Баллон 5 мл	1 шт.
2120-16-2.0	16 Fr	2,0 см	Баллон 5 мл	1 шт.
2120-16-2.3	16 Fr	2,3 см	Баллон 5 мл	1 шт.
2120-16-2.5	16 Fr	2,5 см	Баллон 5 мл	1 шт.
2120-16-2.7	16 Fr	2,7 см	Баллон 5 мл	1 шт.
2120-16-3.0	16 Fr	3,0 см	Баллон 5 мл	1 шт.
2120-16-3.5	16 Fr	3,5 см	Баллон 5 мл	1 шт.
2120-16-4.0	16 Fr	4,0 см	Баллон 5 мл	1 шт.
2120-16-4.5	16 Fr	4,5 см	Баллон 5 мл	1 шт.
2120-16-5.0	16 Fr	5,0 см	Баллон 5 мл	1 шт.
2120-18-0.8	18 Fr	0,8 см	Баллон 5 мл	1 шт.
2120-18-1.0	18 Fr	1,0 см	Баллон 5 мл	1 шт.
2120-18-1.2	18 Fr	1,2 см	Баллон 5 мл	1 шт.
2120-18-1.5	18 Fr	1,5 см	Баллон 5 мл	1 шт.
2120-18-1.7	18 Fr	1,7 см	Баллон 5 мл	1 шт.
2120-18-2.0	18 Fr	2,0 см	Баллон 5 мл	1 шт.
2120-18-2.3	18 Fr	2,3 см	Баллон 5 мл	1 шт.
2120-18-2.5	18 Fr	2,5 см	Баллон 5 мл	1 шт.
2120-18-2.7	18 Fr	2,7 см	Баллон 5 мл	1 шт.
2120-18-3.0	18 Fr	3,0 см	Баллон 5 мл	1 шт.
2120-18-3.5	18 Fr	3,5 см	Баллон 5 мл	1 шт.
2120-18-4.0	18 Fr	4,0 см	Баллон 5 мл	1 шт.
2120-18-4.5	18 Fr	4,5 см	Баллон 5 мл	1 шт.
2120-18-5.0	18 Fr	5,0 см	Баллон 5 мл	1 шт.
2120-20-0.8	20 Fr	0,8 см	Баллон 5 мл	1 шт.
2120-20-1.0	20 Fr	1,0 см	Баллон 5 мл	1 шт.
2120-20-1.2	20 Fr	1,2 см	Баллон 5 мл	1 шт.
2120-20-1.5	20 Fr	1,5 см	Баллон 5 мл	1 шт.
2120-20-1.7	20 Fr	1,7 см	Баллон 5 мл	1 шт.
2120-20-2.0	20 Fr	2,0 см	Баллон 5 мл	1 шт.
2120-20-2.3	20 Fr	2,3 см	Баллон 5 мл	1 шт.
2120-20-2.5	20 Fr	2,5 см	Баллон 5 мл	1 шт.
2120-20-2.7	20 Fr	2,7 см	Баллон 5 мл	1 шт.
2120-20-3.0	20 Fr	3,0 см	Баллон 5 мл	1 шт.
2120-20-3.5	20 Fr	3,5 см	Баллон 5 мл	1 шт.
2120-20-4.0	20 Fr	4,0 см	Баллон 5 мл	1 шт.
2120-20-4.5	20 Fr	4,5 см	Баллон 5 мл	1 шт.
2120-20-5.0	20 Fr	5,0 см	Баллон 5 мл	1 шт.
2120-24-1.5	24 Fr	1,5 см	Баллон 5 мл	1 шт.
2120-24-1.7	24 Fr	1,7 см	Баллон 5 мл	1 шт.
2120-24-2.0	24 Fr	2,0 см	Баллон 5 мл	1 шт.
2120-24-2.3	24 Fr	2,3 см	Баллон 5 мл	1 шт.
2120-24-2.5	24 Fr	2,5 см	Баллон 5 мл	1 шт.
2120-24-2.7	24 Fr	2,7 см	Баллон 5 мл	1 шт.
2120-24-3.0	24 Fr	3,0 см	Баллон 5 мл	1 шт.
2120-24-3.5	24 Fr	3,5 см	Баллон 5 мл	1 шт.
2120-24-4.0	24 Fr	4,0 см	Баллон 5 мл	1 шт.
2120-24-4.5	24 Fr	4,5 см	Баллон 5 мл	1 шт.
2120-24-5.0	24 Fr	5,0 см	Баллон 5 мл	1 шт.

*Все коды, выделенные **жирным шрифтом**, обозначают стерильный продукт.
Информация о товарном знаке приведена на последней странице.

ГАСТРОСТОМИЧЕСКИЕ ПИТАТЕЛЬНЫЕ ТРУБКИ KIMBERLY-CLARK* MIC*

- Материал – медицинский силикон
- Универсальный порт для введения питания
- Порт для введения лекарств
- Внешний фиксатор SECUR-LOK*
- Силиконовый внутренний удерживающий баллон
- Конический дистальный кончик
- Дистальный кончик «утоплен» при рекомендуемом объеме баллона (код 0100 - 12LV с неутопленным кончиком)
- Рентгеноконтрастная полоса
- Гамма-стерилизация
- 10 различных размеров (Fr)
- Одобрены FDA и маркированы CE
- Инструкция по применению

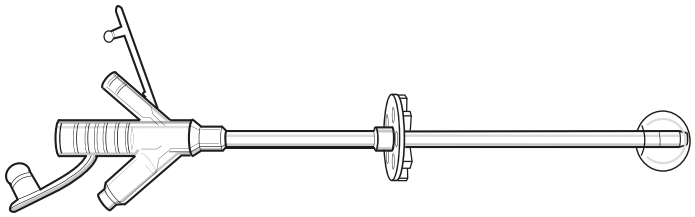

Код	Размер (внеш. диам.)	Объем баллона	Упаковка
0100-12LV	12 Fr	Баллон 3-5 мл	1 шт.
0100-14LV	14 Fr	Баллон 3-5 мл	1 шт.
0100-16LV	16 Fr	Баллон 3-5 мл	1 шт.
0100-18	18 Fr	Баллон 7-10 мл	1 шт.
0100-20	20 Fr	Баллон 7-10 мл	1 шт.
0100-22	22 Fr	Баллон 7-10 мл	1 шт.
0100-24	24 Fr	Баллон 7-10 мл	1 шт.
0100-26	26 Fr	Баллон 7-10 мл	1 шт.
0100-28	28 Fr	Баллон 7-10 мл	1 шт.
0100-30	30 Fr	Баллон 7-10 мл	1 шт.

*Все коды, выделенные **жирным шрифтом**, обозначают стерильный продукт.
Информация о товарном знаке приведена на последней странице.

ГАСТРОСТОМИЧЕСКИЕ ПИТАТЕЛЬНЫЕ ТРУБКИ KIMBERLY-CLARK*

- Материал – медицинский силикон
- Универсальный порт для введения питания
- Порт для введения лекарств
- Порт баллона с международной цветовой маркировкой
- Внешний фиксатор
- Силиконовый внутренний удерживающий баллон
- Конический дистальный кончик
- Дистальный кончик «утоплен» при рекомендуемом объеме баллона
- Рентгеноконтрастная полоса
- Гамма-стерилизация
- 6 различных размеров (Fr)
- Одобрены FDA и маркированы CE
- Инструкция по применению

Код	Размер (внеш. диам.)	Объем баллона	Упаковка
0112-14LV	14 Fr	Баллон 3-5 мл	1 шт.
0112-16LV	16 Fr	Баллон 3-5 мл	1 шт.
0112-18	18 Fr	Баллон 7-10 мл	1 шт.
0112-20	20 Fr	Баллон 7-10 мл	1 шт.
0112-22	22 Fr	Баллон 7-10 мл	1 шт.
0112-24	24 Fr	Баллон 7-10 мл	1 шт.

*Все коды, выделенные **жирным шрифтом**, обозначают стерильный продукт.
Информация о товарном знаке приведена на последней странице.

БОЛЮСНЫЕ ГАСТРОСТОМИЧЕСКИЕ ПИТАТЕЛЬНЫЕ ТРУБКИ KIMBERLY-CLARK* MIC*

- Материал – медицинский силикон
- Без порта для введения лекарств
- Внешний фиксатор SECUR-LOK*
- Силиконовый внутренний удерживающий баллон
- Конический дистальный кончик
- Дистальный кончик «утоплен» при рекомендуемом объеме баллона (код 0110 - 12LV с неутопленным кончиком)
- Рентгеноконтрастная полоса
- 7 различных размеров (Fr)
- Одобрены FDA и маркированы CE
- Инструкция по применению

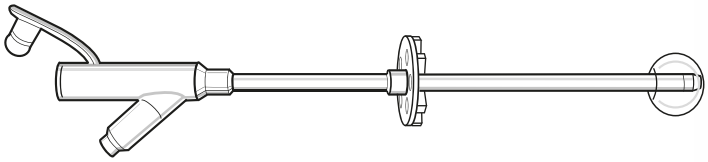

Код	Размер (внеш. диам.)	Объем баллона	Упаковка
0110-12LV	12 Fr	Баллон 3-5 мл	1 шт.
0110-14LV	14 Fr	Баллон 3-5 мл	1 шт.
0110-16LV	16 Fr	Баллон 3-5 мл	1 шт.
0110-18	18 Fr	Баллон 7-10 мл	1 шт.
0110-20	20 Fr	Баллон 7-10 мл	1 шт.
0110-22	22 Fr	Баллон 7-10 мл	1 шт.
0110-24	24 Fr	Баллон 7-10 мл	1 шт.

*Все коды, выделенные **жирным шрифтом**, обозначают стерильный продукт.
Информация о товарном знаке приведена на последней странице.

ПИТАТЕЛЬНЫЕ ТРУБКИ KIMBERLY-CLARK* MIC* ДЛЯ ЧРЕСКОЖНОЙ ЭНДОСКОПИЧЕСКОЙ ГАСТРОСТОМИИ (PEG) — ЭНДОСКОПИЧЕСКАЯ УСТАНОВКА

- Материал – медицинский силикон
- Внешний фиксатор SECUR-LOK*
- Универсальный и болюсный порты для введения питания
- Порт для введения лекарств
- Складывающийся внутренний фиксирующий бампер
- Рентгеноконтрастные полоса и бампер
- Зажим для трубки
- Варианты для установки методом PUSH (по проводнику) и PULL
- Стерилизованы этиленоксидо

Набор PUSH PEG содержит:

1 — трубка PUSH PEG, удаляемая вытягиванием;
1 — петля для извлечения 5 Fr (1,8 мм X 260 см)
1 — адаптер для введения питания с соединением Люэр Лок и колпачком;
1 — адаптер для болюсного введения питания;
1 — фиксатор SECUR-LOK*;
1 — фильтровальная игла 19ga X 1,5 дюйма;
1 — игла 25ga X 1 дюйм;
1 — хирургическая простыня с отверстиями и клеящимися ярлычками;
1 — шприц 12 мл;
1 — скальпель с лезвием № 11;
1 — игла проводника из нержавеющей стали;
1 — проволочный направитель;
1 — зажим для трубки;
1 — водорастворимая смазка;
4 — марлевые салфетки 4 дюйма x 4 дюйма;
2 — марлевые салфетки с разрезом 2 дюйма x 2 дюйма;
1 — шовный материал;
1 — инструкция по применению.

Набор PULL PEG содержит:

1 — трубка PULL PEG, удаляемая вытягиванием;
1 — петля для извлечения 5 Fr (1,8 мм X 260 см) (недоступна в серии с кодом 0645);
1 — адаптер для введения питания с соединением Люэр Лок и колпачком;
1 — адаптер для болюсного введения питания*;
1 — фиксатор SECUR-LOK*;
1 — фильтровальная игла 19ga X 1,5 дюйма;
1 — игла 25ga X 1 дюйм;
1 — хирургическая простыня с отверстиями и клеящимися ярлычками;
1 — шприц 12 мл;
1 — скальпель с лезвием № 11;
1 — игла проводника*
1 — петлевой проводник для установки*;
1 — зажим для трубки*;
1 — водорастворимая смазка;
4 — марлевые салфетки 4 дюйма x 4 дюйма;
2 — марлевые салфетки с разрезом 2 дюйма x 2 дюйма;
1 — шовный материал;
1 — инструкция по применению.

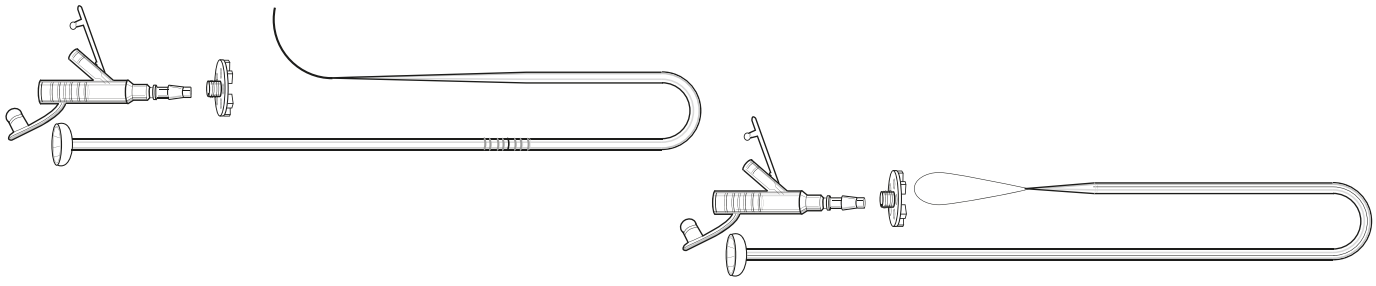

*Все коды, выделенные **жирным шрифтом**, обозначают стерильный продукт.
Информация о товарном знаке приведена на последней странице.

Набор PUSH PEG

Набор PULL PEG

Код с маркировкой CE	Размер (внеш. диам.)	Описание	Упаковка
0630-14	14 Fr	Метод PUSH (по проводнику)	1 шт.
0630-20	20 Fr	Метод PUSH (по проводнику)	1 шт.
0630-24	24 Fr	Метод PUSH (по проводнику)	1 шт.
0640-14	14 Fr	Метод PULL	1 шт.
0640-20	20 fr	Метод PULL	1 шт.
0640-24	24 Fr	Метод PULL	1 шт.
0644-14	14 Fr	Метод PULL (ограниченный набор)	1 шт.
0644-20	20 Fr	Метод PULL (ограниченный набор)	1 шт.
0644-24	24 Fr	Метод PULL (ограниченный набор)	1 шт.
0645-14	14 Fr	Метод PULL	1 шт.
0645-20	20 Fr	Метод PULL	1 шт.
0645-24	24 Fr	Метод PULL	1 шт.

*Все коды, выделенные **жирным шрифтом**, обозначают стерильный продукт.
Информация о товарном знаке приведена на последней странице.

ЕЮНАЛЬНЫЕ ПИТАТЕЛЬНЫЕ ТРУБКИ И НАБОРЫ ДЛЯ УСТАНОВКИ

НАБОР ИНТРОДУКТОРОВ KIMBERLY-CLARK* MIC*, MIC-KEY* J-TJ

- Набор содержит инструменты и устройства для первичной установки трубок для энтерального питания MIC* J/TJ, MIC-KEY* J/T J
- Предварительно заряженные Т-образные фиксаторы Safe-T-Pexy
- Рассасывающийся шовный материал 3/0 Biosyn™
- Защелкивающийся полиуретановый блокиратор нити
- Серийный дилататор с расщепляющейся оболочкой
- Безопасные скальпель и игла проводника для предотвращения случайного застревания иглы
- Позиционирующий катетер с проводником
- Устройство для измерения стомы по проводнику для более точного определения длины канала стомы
- Стерилизован этиленоксидом
- Одобрен FDA и маркирован CE

Набор содержит:

1 — набор желудочно-кишечных фиксаторов с 4 предварительно заряженными Т-образными фиксаторами Saf-T-Pexy;

1 — зажим;

1 — безопасный скальпель;

1 — безопасная игла проводника;

1 — шприц 12 мл;

1 — позиционирующий катетер Fr 5;

1 — безопасный скальпель № 11;

1 — серийный дилататор с расщепляющейся оболочкой;

1 — устройство для измерения стомы по проводнику и дополнительный шприц 12 мл (только в наборе интродукторов MIC-KEY*);

1 — инструкция по применению;

1 — инструкция по уходу после процедуры.

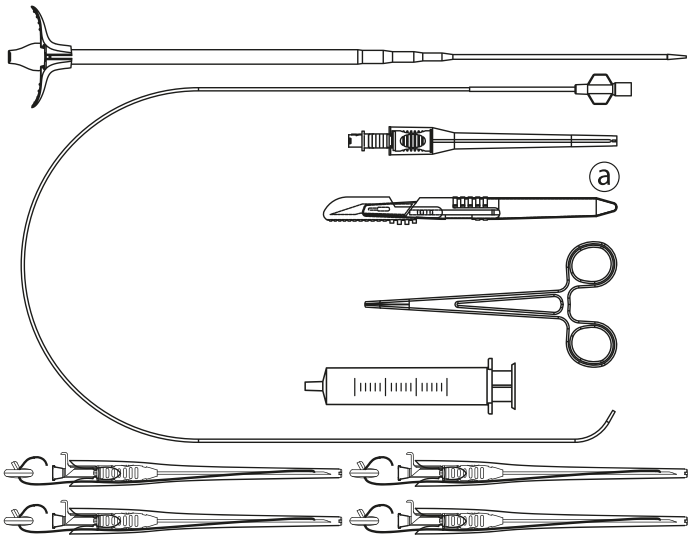

Код	Название набора	Возраст/вес	Упаковка
98435	Набор интродукторов MIC* J/TJ -16	Еюнальная питательная трубка MIC* 16 Fr ИЛИ трансгастрально-еюнальная питательная трубка MIC* 16 Fr	1 шт.
98436	Набор интродукторов MIC* J/TJ -18	Еюнальная питательная трубка MIC* 18 Fr ИЛИ трансгастрально-еюнальная питательная трубка MIC* 18 Fr	1 шт.
98437	Набор интродукторов MIC-KEY* J/TJ -16	Еюнальная питательная трубка MIC-KEY* 16 Fr ИЛИ трансгастрально-еюнальная питательная трубка MIC-KEY* 16 Fr	1 шт.
98438	Набор интродукторов MIC-KEY* J/TJ -18	Еюнальная питательная трубка MIC-KEY* 18 Fr ИЛИ трансгастрально-еюнальная питательная трубка MIC-KEY* 18 Fr	1 шт.

*Все коды, выделенные **жирным шрифтом**, обозначают стерильный продукт.
Информация о товарном знаке приведена на последней странице.

НИЗКОПРОФИЛЬНЫЕ ЕЮНАЛЬНЫЕ ПИТАТЕЛЬНЫЕ ТРУБКИ KIMBERLY-CLARK* MIC-KEY*

- Материал – медицинский силикон
- Низкопрофильный дизайн
- Проксимальный антирефлюксный клапан
- Удлинительный набор с разъемом SECUR-LOK*
- Силиконовый удерживающий баллон
- Обрезаемый дистальный кончик - 81 см от дистального края до края баллона
- Рентгеноконтрастная полоса
- Наличие большого ассортимента удлинительных наборов
- Гамма-стерилизация
- Одобрены FDA и маркированы CE

Набор содержит:

1 — канюля интродуктора (см. рис. а);

1 — удлинительный набор MIC-KEY* с прямоугольным разъемом SECUR-LOK*, 2-портовой Y-образной бифуркацией и зажимом — длина 12 дюймов;

1 — болюсный удлинительный набор MIC-KEY* с наконечником под катетер, прямоугольным разъемом SECUR-LOK* и зажимом — длина 12 дюймов;

1 — шприц 6 мл;

1 — шприц 35 мл с наконечником под катетер;

4 — марлевые прокладки;

1 — инструкция по применению.

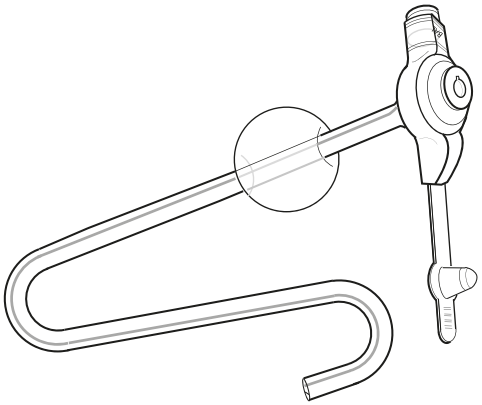

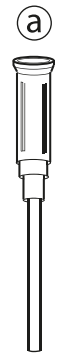

Код	Размер трубки (внешний диаметр)	Длина стомы	Объем баллона	Упаковка
0230-14-0.8	14 Fr		Баллон 5 мл	1 шт.
0230-14-1.0	14 Fr		Баллон 5 мл	1 шт.
0230-14-1.2	14 Fr		Баллон 5 мл	1 шт.
0230-14-1.5	14 Fr		Баллон 5 мл	1 шт.
0230-14-1.7	14 Fr		Баллон 5 мл	1 шт.
0230-14-2.0	14 Fr		Баллон 5 мл	1 шт.
0230-14-2.3	14 Fr		Баллон 5 мл	1 шт.
0230-14-2.5	14 Fr		Баллон 5 мл	1 шт.
0230-14-2.7	14 Fr		Баллон 5 мл	1 шт.
0230-14-3.0	14 Fr		Баллон 5 мл	1 шт.
0230-14-3.5	14 Fr		Баллон 5 мл	1 шт.
0230-14-4.0	14 Fr		Баллон 5 мл	1 шт.
0230-14-4.5	14 Fr		Баллон 5 мл	1 шт.
0230-18-0.8	18 Fr		Баллон 5 мл	1 шт.
0230-18-1.0	18 Fr		Баллон 5 мл	1 шт.
0230-18-1.2	18 Fr		Баллон 5 мл	1 шт.
0230-18-1.5	18 Fr		Баллон 5 мл	1 шт.
0230-18-1.7	18 Fr		Баллон 5 мл	1 шт.
0230-18-2.0	18 Fr		Баллон 5 мл	1 шт.
0230-18-2.3	18 Fr		Баллон 5 мл	1 шт.
0230-18-2.5	18 Fr		Баллон 5 мл	1 шт.
0230-18-2.7	18 Fr		Баллон 5 мл	1 шт.
0230-18-3.0	18 Fr		Баллон 5 мл	1 шт.
0230-18-3.5	18 Fr		Баллон 5 мл	1 шт.
0230-18-4.0	18 Fr		Баллон 5 мл	1 шт.
0230-18-4.5	18 Fr		Баллон 5 мл	1 шт.

ЕЮНАЛЬНЫЕ ПИТАТЕЛЬНЫЕ ТРУБКИ KIMBERLY-CLARK* MIC*

- Материал – медицинский силикон
- Внешний фиксатор SECUR-LOK*
- Силиконовый внутренний удерживающий баллон
- Обрезаемый дистальный кончик - 45 см от дистального края до края баллона
- Рентгеноконтрастная полоса
- Гамма-стерилизация
- Одобрены FDA и маркированы CE
- Инструкция по применению

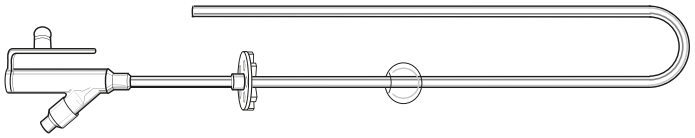

Код	Размер (внеш. диам.)	Объем баллона	Упаковка
0200-12LV	12 Fr	Баллон 3-5 мл	1 шт.
0200-14	14 Fr	Баллон 7-10 мл	1 шт.
0200-16	16 Fr	Баллон 7-10 мл	1 шт.
0200-18	18 Fr	Баллон 7-10 мл	1 шт.
0200-20	20 Fr	Баллон 7-10 мл	1 шт.
0200-22	22 Fr	Баллон 7-10 мл	1 шт.
0200-24	24 Fr	Баллон 7-10 мл	1 шт.

*Все коды, выделенные **жирным шрифтом**, обозначают стерильный продукт.
Информация о товарном знаке приведена на последней странице.

ЕЮНОСТОМИЧЕСКАЯ ПИТАТЕЛЬНАЯ ТРУБКА KIMBERLY-CLARK* MIC* — ХИРУРГИЧЕСКАЯ УСТАНОВКА

Характеристики:

- Материал – медицинский силикон
- «Крылышки» для фиксации лигатурой
- Внутренний диаметр 9 Fr
- Рентгеноконтрастная полоса
- Гамма-стерилизация
- Одобрена FDA и маркирована CE

Набор содержит:

1 — еюностомическая трубка с соединением Люэр Лок типа male на разъеме для введения питания;

1 — подкожный экстрадуктор;

1 — колпачок колпачок для насадки Люэр Лок®;

1 — инструкция по применению.

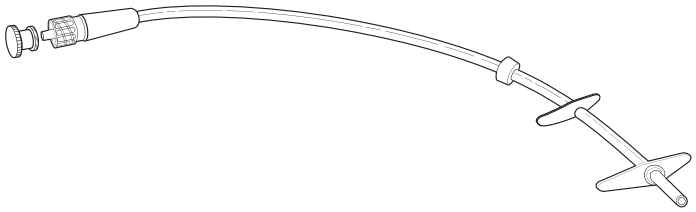

Код	Внеш. диам. / Внутр. диам.	Описание	Упаковка
0301-14	14 Fr / 9 Fr	Еюностомическая питательная трубка	1 шт.

*Все коды, выделенные **жирным шрифтом**, обозначают стерильный продукт.
Информация о товарном знаке приведена на последней странице.

ТРАНСГАСТРАЛЬНО-ЕЮНАЛЬНЫЕ ПИТАТЕЛЬНЫЕ ТРУБКИ

ТРАНСГАСТРАЛЬНО-ЕЮНАЛЬНЫЕ ПИТАТЕЛЬНЫЕ ТРУБКИ KIMBERLY-CLARK* MIC* — ЭНДОСКОПИЧЕСКАЯ/РАДИОЛОГИЧЕСКАЯ УСТАНОВКА

- Материал – медицинский силикон
- Универсальный еюнальный порт для введения питания
- Внешний фиксатор SECUR-LOK*
- Порт для декомпрессии желудка
- Силиконовый внутренний удерживающий баллон
- Множественные выходные отверстия в желудке и тощей кишке
- Утяжеленная вольфрамом еюнальная часть: указанная еюнальная длина измерена от дистального края удерживающего баллона до кончика трубки
- Рентгеноконтрастная полоса
- Конический дистальный кончик
- Гамма-стерилизация

Набор содержит:

1 — трансгастрально-еюнальная питательная трубка с внешним фиксатором SECUR-LOK*;

1 — проволочный направитель с силиконовым покрытием;

1 — инструкция по применению;

1 — инструкция по уходу за пациентом.

Одобренный FDA продукт также содержит:

1 — водорастворимая смазка;

1 — шприц с соединением Люэра™ — предварительно наполненный 10 мл воды;

1 — шприц 35 мл с наконечником под катетер.

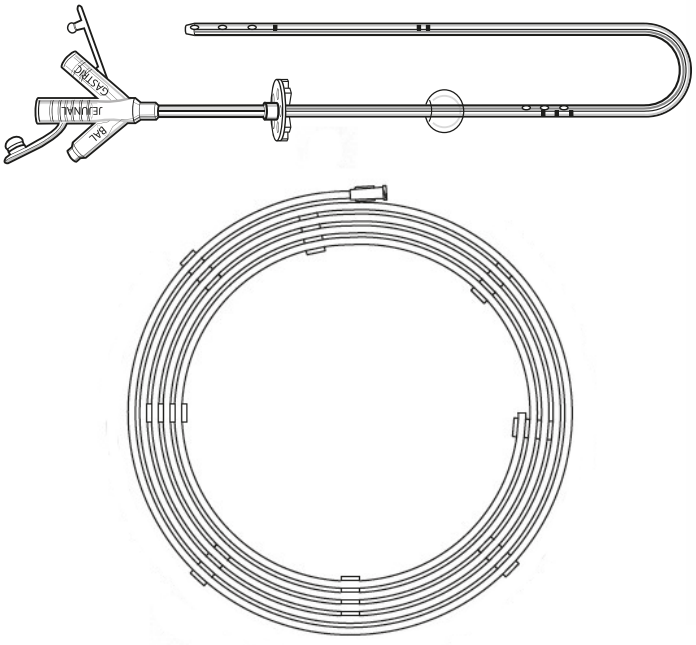

Код позиции с маркировкой CE	Код позиции, одобренной FDA	Размер трубки (внешний диаметр)	Еюнальная длина	Объем баллона	Упаковка
0650-16-15	0250-16-15	16 Fr	15 см	Баллон 7-10 мл	1 шт.
0650-16-22	0250-16-22	16 Fr	22 см	Баллон 7-10 мл	1 шт.
0650-16-30	0250-16-30	16 Fr	30 см	Баллон 7-10 мл	1 шт.
0650-16	0250-16	16 Fr	45 см	Баллон 7-10 мл	1 шт.
0650-18-22	0250-18-22	18 Fr	22 см	Баллон 7-10 мл	1 шт.
0650-18-30	0250-18-30	18 Fr	30 см	Баллон 7-10 мл	1 шт.
0650-18	0250-18	18 Fr	45 см	Баллон 7-10 мл	1 шт.
0650-22	0250-22	22 Fr	45 см	Баллон 7-10 мл	1 шт.

*Все коды, выделенные **жирным шрифтом**, обозначают стерильный продукт.
Информация о товарном знаке приведена на последней странице.

ТРАНСГАСТРАЛЬНО-ЕЮНАЛЬНЫЕ ПИТАТЕЛЬНЫЕ ТРУБКИ KIMBERLY-CLARK* MIC* — ХИРУРГИЧЕСКАЯ УСТАНОВКА

- Материал – медицинский силикон
- Универсальный еюнальный порт для введения питания
- Внешний фиксатор SECUR-LOK*
- Порт для декомпрессии желудка
- Силиконовый внутренний удерживающий баллон
- Множественные выходные отверстия в желудке и тощей кишке
- Утяжеленная вольфрамом еюнальная часть: указанная еюнальная длина измерена от дистального рая удерживающего баллона до кончика трубки
- Рентгеноконтрастная полоса
- Конический дистальный кончик
- Стерилизованы этиленоксидом

Набор содержит:

1 — трансгастрально-еюнальная питательная трубка с внешним фиксатором SECUR-LOK;

1 — абдоминальный троакар (см. рис. a) и проводник (см. рис. b);

1— транспилорическая канюля с прорезями (см. рис. c);

1 — марлевая салфетка с разрезом 2 дюйма x 2 дюйма;

1 — внешний фиксатор SECUR-LOK*;

1 — инструкция по применению;

1 — инструкция по послеоперационному уходу;

1 — инструкция по уходу за пациентом.

Одобренный FDA продукт также содержит:

1 — водорастворимая смазка;

1 — шприц с соединением Люэра™ — предварительно наполненный 10 мл воды;

1 — шприц 35 мл с наконечником под катетер.

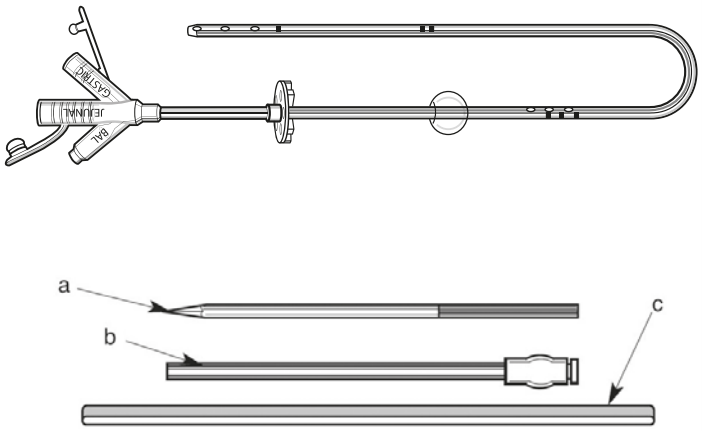

Код позиции с маркировкой CE	Код позиции, одобренной FDA	Размер трубки (внешний диаметр)	Еюнальная длина	Объем баллона	Упаковка
0660-16	0260-16	16 Fr	45 см	Баллон 7-10 мл	1 шт.
0660-18	0260-18	18 Fr	45 см	Баллон 7-10 мл	1 шт.
0660-22	0260-22	22 Fr	45 см	Баллон 7-10 мл	1 шт.

*Все коды, выделенные **жирным шрифтом**, обозначают стерильный продукт.
Информация о товарном знаке приведена на последней странице.

НИЗКОПРОФИЛЬНЫЕ ТРАНСГАСТРАЛЬНО-ЕЮНАЛЬНЫЕ ТРУБКИ KIMBERLY-CLARK* MIC-KEY* — ЭНДОСКОПИЧЕСКАЯ/РАДИОЛОГИЧЕСКАЯ УСТАНОВКА

- Материал – медицинский силикон
- Низкопрофильный дизайн
- Удлинительный набор с разъемом SECUR-LOK*
- Порт для декомпрессии желудка
- Силиконовый внутренний удерживающий баллон
- Множественные выходные отверстия в желудке и тощей кишке
- Утяжеленная вольфрамом еюнальная часть: указанная еюнальная длина измерена от дистального края удерживающего баллона до кончика трубки
- Конический дистальный кончик
- Рентгеноконтрастная полоса
- Одобрены FDA и маркированы CE
- Гамма-стерилизация

Набор содержит:

1 — низкопрофильная трансгастрально-еюнальная питательная трубка MIC-KEY*;

1 — канюля интродуктора (см. рис. а);

1 — удлинительный набор MIC-KEY* с прямоугольным разъемом SECUR-LOK*, 2-портовой Y-образной бифуркацией и зажимом — длина 12 дюймов;

1 — болюсный удлинительный набор MIC-KEY* с наконечником под катетер, прямым разъемом SECUR-LOK* и зажимом — длина 12 дюймов;

1 — шприц с соединением Люэра™ 6 мл;

1 — шприц 35 мл с наконечником под катетер;

4 — марлевые прокладки;

1 — инструкция по применению;

1 — инструкция по уходу за пациентом.

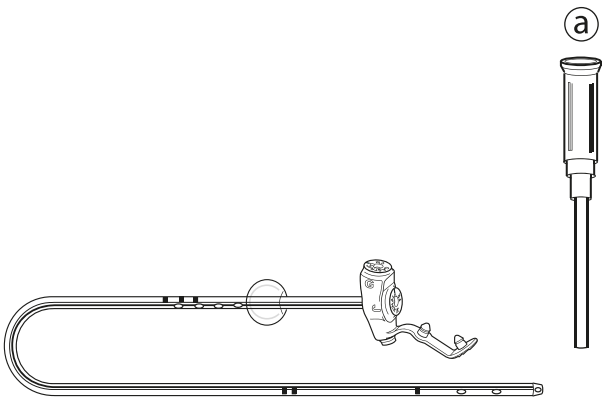

*Все коды, выделенные **жирным шрифтом**, обозначают стерильный продукт.
Информация о товарном знаке приведена на последней странице.

Код	Размер трубки (внешний диаметр)	Длина стомы	Еюнальная длина	Объем баллона	Упаковка
0270-16-1.0-15	16 Fr	1,0 см	15 см	Баллон 3-5 мл	1 шт.
0270-16-1.0-22	16 Fr	1,0 см	22 см	Баллон 3-5 мл	1 шт.
0270-16-1.2-15	16 Fr	1,2 см	15 см	Баллон 3-5 мл	1 шт.
0270-16-1.2-22	16 Fr	1,2 см	22 см	Баллон 3-5 мл	1 шт.
0270-16-1.2-30	16 Fr	1,2 см	30 см	Баллон 3-5 мл	1 шт.
0270-16-1.5-15	16 Fr	1,5 см	15 см	Баллон 3-5 мл	1 шт.
0270-16-1.5-22	16 Fr	1,5 см	22 см	Баллон 3-5 мл	1 шт.
0270-16-1.5-30	16 Fr	1,5 см	30 см	Баллон 3-5 мл	1 шт.
0270-16-1.5-45	16 Fr	1,5 см	45 см	Баллон 7-10 мл	1 шт.
0270-16-1.7-15	16 Fr	1,7 см	15 см	Баллон 3-5 мл	1 шт.
0270-16-1.7-22	16 Fr	1,7 см	22 см	Баллон 3-5 мл	1 шт.
0270-16-1.7-30	16 Fr	1,7 см	30 см	Баллон 3-5 мл	1 шт.
0270-16-1.7-45	16 Fr	1,7 см	45 см	Баллон 7-10 мл	1 шт.
0270-16-2.0-22	16 Fr	2,0 см	22 см	Баллон 3-5 мл	1 шт.
0270-16-2.0-30	16 Fr	2,0 см	30 см	Баллон 3-5 мл	1 шт.
0270-16-2.0-45	16 Fr	2,0 см	45 см	Баллон 7-10 мл	1 шт.
0270-16-2.3-30	16 Fr	2,3 см	30 см	Баллон 3-5 мл	1 шт.
0270-16-2.3-45	16 Fr	2,3 см	45 см	Баллон 7-10 мл	1 шт.
0270-16-2.5-30	16 Fr	2,5 см	30 см	Баллон 3-5 мл	1 шт.
0270-16-2.5-45	16 Fr	2,5 см	45 см	Баллон 7-10 мл	1 шт.
0270-16-2.7-30	16 Fr	2,7 см	30 см	Баллон 3-5 мл	1 шт.
0270-16-2.7-45	16 Fr	2,7 см	45 см	Баллон 7-10 мл	1 шт.
0270-16-3.0-45	16 Fr	3,0 см	45 см	Баллон 7-10 мл	1 шт.
0270-16-3.5-45	16 Fr	3,5 см	45 см	Баллон 7-10 мл	1 шт.
0270-18-1.2-22	18 Fr	1,2 см	22 см	Баллон 3-5 мл	1 шт.
0270-18-1.2-30	18 Fr	1,2 см	30 см	Баллон 3-5 мл	1 шт.
0270-18-1.5-22	18 Fr	1,5 см	22 см	Баллон 3-5 мл	1 шт.
0270-18-1.5-30	18 Fr	1,5 см	30 см	Баллон 3-5 мл	1 шт.
0270-18-1.5-45	18 Fr	1,5 см	45 см	Баллон 7-10 мл	1 шт.
0270-18-1.7-22	18 Fr	1,7 см	22 см	Баллон 3-5 мл	1 шт.
0270-18-1.7-30	18 Fr	1,7 см	30 см	Баллон 3-5 мл	1 шт.
0270-18-1.7-45	18 Fr	1,7 см	45 см	Баллон 7-10 мл	1 шт.
0270-18-2.0-22	18 Fr	2,0 см	22 см	Баллон 3-5 мл	1 шт.
0270-18-2.0-30	18 Fr	2,0 см	30 см	Баллон 3-5 мл	1 шт.
0270-18-2.0-45	18 Fr	2,0 см	45 см	Баллон 7-10 мл	1 шт.
0270-18-2.3-30	18 Fr	2,3 см	30 см	Баллон 3-5 мл	1 шт.
0270-18-2.3-45	18 Fr	2,3 см	45 см	Баллон 7-10 мл	1 шт.
0270-18-2.5-30	18 Fr	2,5 см	30 см	Баллон 3-5 мл	1 шт.
0270-18-2.5-45	18 Fr	2,5 см	45 см	Баллон 7-10 мл	1 шт.
0270-18-2.7-30	18 Fr	2,7 см	30 см	Баллон 3-5 мл	1 шт.
0270-18-2.7-45	18 Fr	2,7 см	45 см	Баллон 7-10 мл	1 шт.
0270-18-3.0-45	18 Fr	3,0 см	45 см	Баллон 7-10 мл	1 шт.
0270-18-3.5-45	18 Fr	3,5 см	45 см	Баллон 7-10 мл	1 шт.
0270-22-1.5-45	22 Fr	1,5 см	45 см	Баллон 7-10 мл	1 шт.
0270-22-1.7-45	22 Fr	1,7 см	45 см	Баллон 7-10 мл	1 шт.
0270-22-2.0-45	22 Fr	2,0 см	45 см	Баллон 7-10 мл	1 шт.
0270-22-2.3-45	22 Fr	2,3 см	45 см	Баллон 7-10 мл	1 шт.
0270-22-2.5-45	22 Fr	2,5 см	45 см	Баллон 7-10 мл	1 шт.
0270-22-2.7-45	22 Fr	2,7 см	45 см	Баллон 7-10 мл	1 шт.
0270-22-3.0-45	22 Fr	3,0 см	45 см	Баллон 7-10 мл	1 шт.
0270-22-3.5-45	22 Fr	3,5 см	45 см	Баллон 7-10 мл	1 шт.

*Все коды, выделенные **жирным шрифтом**, обозначают стерильный продукт.
Информация о товарном знаке приведена на последней странице.

ГАСТРОЭНТЕРАЛЬНЫЕ ПИТАТЕЛЬНЫЕ ТРУБКИ KIMBERLY-CLARK* MIC*

- Материал – медицинский силикон
- Еюнальный порт для введения питания (еюнальная трубка 8 Fr)
- Порт для декомпрессии желудка
- Внешний фиксатор SECUR-LOK*
- Силиконовый внутренний удерживающий баллон
- Множественные выходные отверстия в желудке и тощей кишке
- Еюнальная часть с кончиком, утяжеленным вольфрамом: указанная еюнальная длина измерена от дистального края удерживающего баллона до кончика трубки
- Полностью рентгеноконтрастная трубка с кончиком, утяжеленным вольфрамом
- Гамма-стерилизация
- Одобрены FDA и маркированы CE

Набор содержит:

1 — гастроэнтеральная трубка;

1 — проволочный направитель (0,025 дюйма) для трубок 16 Fr, 18 Fr;

1 — проволочный направитель (0,035 дюйма) для трубок 20 Fr, 22 Fr, 24 Fr, 26 Fr, 28 Fr, 30 Fr;

1 — инструкция по применению.

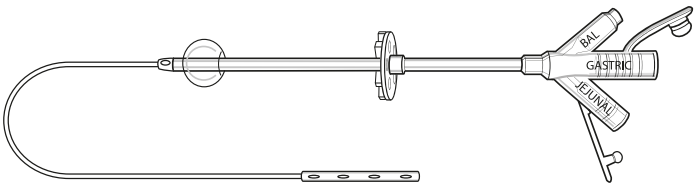

Код	Размер трубки (внешний диаметр)	Еюнальная длина	Объем баллона	Упаковка
0210-16LV	16 Fr	25,4 см	Баллон 3-5 мл	1 шт.
0210-18LV	18 Fr	25,4 см	Баллон 3-5 мл	1 шт.
0210-16	16 Fr	57,9 см	Баллон 7-10 мл	1 шт.
0210-18	18 Fr	57,9 см	Баллон 7-10 мл	1 шт.
0210-20	20 Fr	57,9 см	Баллон 7-10 мл	1 шт.
0210-22	22 Fr	57,9 см	Баллон 7-10 мл	1 шт.
0210-24	24 Fr	57,9 см	Баллон 7-10 мл	1 шт.
0210-26	26 Fr	57,9 см	Баллон 7-10 мл	1 шт.
0210-28	28 Fr	57,9 см	Баллон 7-10 мл	1 шт.
0210-30	30 Fr	57,9 см	Баллон 7-10 мл	1 шт.

*Все коды, выделенные **жирным шрифтом**, обозначают стерильный продукт.
Информация о товарном знаке приведена на последней странице.

ПРИНАДЛЕЖНОСТИ

ПРИНАДЛЕЖНОСТИ ДЛЯ ПИТАТЕЛЬНЫХ ТРУБОК KIMBERLY-CLARK* MIC-KEY*

Для использования с низкопрофильными гастростомическими, еюнальными и трансгастрально-еюнальными питательными трубками

- «Ключевой» механизм фиксации удлинителя SECUR-LOK*
- Порт для введения лекарств в неболюсных удлинительных наборах
- Удлинительные наборы индивидуально упакованы
- Зажим для трубки (кроме наборов MIC-KEY* для введения лекарств)
- Удлинительные наборы нестерильные
- Доступны опции без содержания ДЭГФ
- Устройство для измерения стомы стерилизовано этиленоксидом
- Одобрены FDA и маркированы CE

0124-12
0124-24

98460

0122-02

0123-12
0123-24

0121-12
0121-24

*Все коды, выделенные **жирным шрифтом**, обозначают стерильный продукт.
Информация о товарном знаке приведена на последней странице.

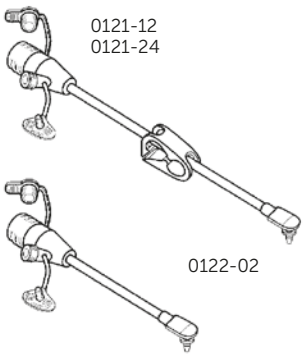

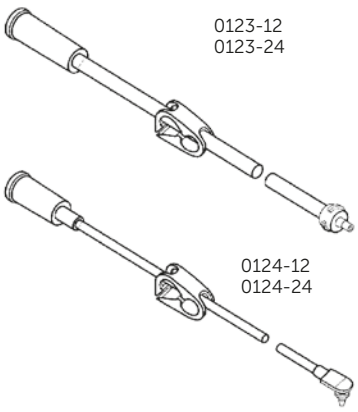

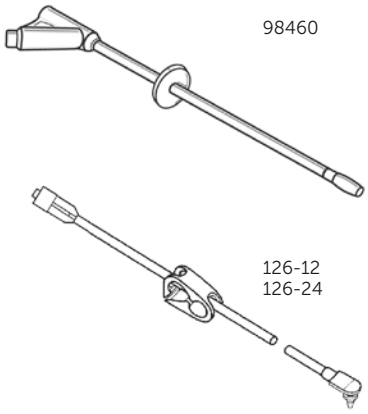

Вариант без содержания** диэтилгексилфталата Код	Стандартный*** вариант Код	Длина	Описание	Упаковка
0121-12	0221-12	12 дюймов	Удлинительный набор MIC-KEY* с прямоугольным разъемом SECUR-LOK*, 2-портовой Y-образной бифуркацией и зажимом	5 шт.
0121-24	0221-24	24 дюйма	Удлинительный набор MIC-KEY* с прямоугольным разъемом SECUR-LOK*, 2-портовой Y-образной бифуркацией и зажимом	5 шт.
0122-02	0222-02	2 дюйма	Набор для введения лекарств MIC-KEY* с прямоугольным разъемом SECUR-LOK* и 2-портовой Y-образной бифуркацией	5 шт.
0123-12	0223-12	12 дюймов	Болюсный удлинительный набор MIC-KEY* с наконечником под катетер, прямым разъемом SECUR-LOK* и зажимом	5 шт.
0123-24	0223-24	24 дюйма	Болюсный удлинительный набор MIC-KEY* с наконечником под катетер, прямым разъемом SECUR-LOK* и зажимом	5 шт.
0124-12	0224-12	12 дюймов	Болюсный удлинительный набор MIC-KEY* с наконечником под катетер, прямоугольным разъемом SECUR-LOK* и зажимом	5 шт.
0124-24	0224-24	24 дюйма	Болюсный удлинительный набор MIC-KEY* с наконечником под катетер, прямоугольным разъемом SECUR-LOK* и зажимом	5 шт.
0126-12	0226-12	12 дюймов	Резьбовой удлинительный набор MIC-KEY* с прямоугольным разъемом Secur-Lok* и зажимом	5 шт.
0126-24	0226-24	24 дюйма	Удлинительный набор MIC-KEY* с прямоугольным разъемом SECUR-LOK* и соединением Люэр типа male	5 шт.
0321-12		2 дюймов	Удлинительный набор MIC-KEY* с прямоугольным разъемом SECUR-LOK* и и портом для введения лекарств с соединением Люэр типа male	5 шт.
0321-24		24 дюйма	Удлинительный набор MIC-KEY* с прямоугольным разъемом SECUR-LOK* и портом для введения лекарств с соединением Люэр типа male	5 шт.
98460			Устройство для измерения стомы MIC-KEY*	10 шт.

**Содержит ДЭГФ. Информацию о ДЭГФ можно найти на сайте www.kchealthcare.com/dehp
***Не содержит ДЭГФ в качестве пластификатора.

*Все коды, выделенные **жирным шрифтом**, обозначают стерильный продукт.
Информация о товарном знаке приведена на последней странице.

ПРИНАДЛЕЖНОСТИ ДЛЯ ПИТАТЕЛЬНЫХ ТРУБОК KIMBERLY-CLARK* MIC*

Для использования с низкопрофильными гастростомическими, еюнальными и трансгастрально-еюнальными питательными трубками

0105-06

0106-12

Вариант без содержания** ДЭГФ Код	Стандартный*** вариант Код	Длина	Описание	Упаковка
0105-06	0205-06	6 дюймов	Удлинительная трубка с болюсными и ступенчатым разъемами на противоположных концах	5 шт.
0105-12	0205-12	12 дюймов	Удлинительная трубка с болюсными и ступенчатым разъемами на противоположных концах	5 шт.
0106-12	0206-12	12 дюймов	Удлинительная трубка с портом с соединением Люэр Лок типа male и ступенчатым разъемом на противоположных концах	5 шт.

**Содержит ДЭГФ. Информацию о ДЭГФ можно найти на сайте www.kchealthcare.com/dehp
***Не содержит ДЭГФ в качестве пластификатора.

*Все коды, выделенные **жирным шрифтом**, обозначают стерильный продукт.
Информация о товарном знаке приведена на последней странице.

ПРИНАДЛЕЖНОСТИ ДЛЯ ПИТАТЕЛЬНЫХ ТРУБОК KIMBERLY-CLARK* MIC* ДЛЯ ЧРЕСКОЖНОЙ ЭНДОСКОПИЧЕСКОЙ ГАСТРОСТОМИИ

Для использования с низкопрофильными гастростомическими, еюнальными и трансгастрально-еюнальными питательными трубками

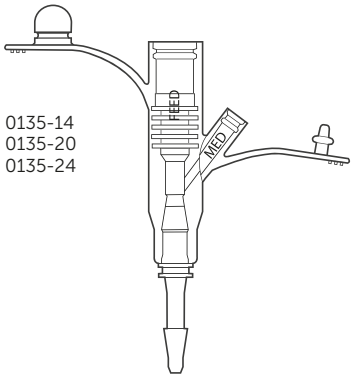

0135-14
0135-20
0135-24

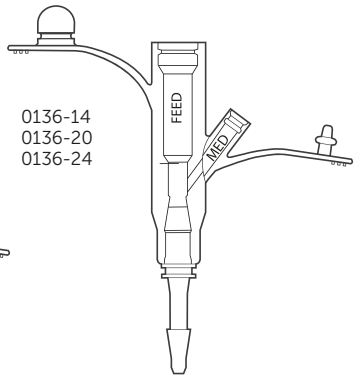

0136-14
0136-20
0136-24

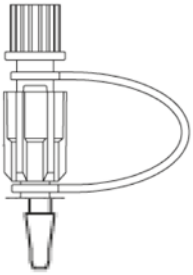

0137-14
0137-20
0137-24

Код	Описание	Упаковка
0135-14	Универсальный адаптер для введения питания — Для использования с MIC* PEG 14 Fr	1 шт.
0135-20	Универсальный адаптер для введения питания — Для использования с MIC* PEG 20 Fr	1 шт.
0135-24	Универсальный адаптер для введения питания — Для использования с MIC* PEG 24 Fr	1 шт.
0136-14	Болюсный адаптер для введения питания — Для использования с MIC* PEG 14 Fr	1 шт.
0136-20	Болюсный адаптер для введения питания — Для использования с MIC* PEG 20 Fr	1 шт.
0136-24	Болюсный адаптер для введения питания — Для использования с MIC* PEG 24 Fr	1 шт.
0137-14	Адаптер для введения питания с соединением Люэр Лок типа male — Для использования с MIC* PEG 14 Fr	5 шт.
0137-20	Адаптер для введения питания с соединением Люэр Лок типа male — Для использования с MIC* PEG 20 Fr	5 шт.
0137-24	Адаптер для введения питания с соединением Люэр Лок типа male — Для использования с MIC* PEG 24 Fr	5 шт.

ПРИНАДЛЕЖНОСТИ ДЛЯ ЕЮНОСТОМИЧЕСКИХ ПИТАТЕЛЬНЫХ ТРУБОК KIMBERLY-CLARK* MIC*

Для использования с еюностомическими питательными трубками MIC*

Код	Описание	Упаковка
0301-50	Набор для ремонта еюностомической трубки — содержит силиконовый медицинский адгезив, стент, шприц, тупоконечную иглу, шовную нить, силикон для фиксации краев	1 шт.
0301-55	Колпачки для насадки Люэра Лок®	5 шт.
0301-60	Адаптер для еюностомического порта для введения питания	5 шт.

*Все коды, выделенные **жирным шрифтом**, обозначают стерильный продукт.
Информация о товарном знаке приведена на последней странице.

МЕДИЦИНСКИЕ МАСКИ, РЕСПИРАТОРЫ И ЗАЩИТНЫЕ ЭКРАНЫ

Правила использования медицинских масок

1. Медицинскую маску используют однократно.
2. Надевать маску следует так, чтобы она закрывала рот, нос и подбородок.
3. При наличии завязок на маске их следует крепко завязать.
4. При наличии вшитого крепления в области носа, его следует плотно пригнать по спинке носа.
5. При наличии специальных складок на маске их необходимо развернуть, придав маске более функциональную форму для плотного прилегания к лицу.
6. При использовании маски необходимо избегать прикосновений к ней руками.
7. Прикоснувшись к маске, необходимо вымыть руки или обработать кожным антисептиком.
8. Если маска стала влажной ее следует заменить на чистую и сухую. Менять маски не реже чем через 2 часа.
9. В случае попадания на маску крови или другой биологической жидкости нужно заменить маску на другую.
10. Использованные маски подлежат обеззараживанию, как отходы класса Б или В.

Правила эксплуатации респираторов

1. Персонал должен быть обучен правилам использования и показаниям для применения респираторов.
2. Перед использованием необходимо тщательно изучить прилагаемую инструкцию.
3. Респиратор следует надевать перед вхождением в помещение, где присутствуют вредные или опасные биологические или химические факторы.
4. Возможно, вредные факторы воздействуют на организм не только через органы дыхания, поэтому может возникнуть потребность в дополнительных средствах индивидуальной защиты, например глаз или кожи рук.
5. Некоторые типы респираторов имеют разные размеры, поэтому необходимо подобрать респиратор, подходящий по размеру лица/головы.
6. При наличии странгулятора необходимо обжать его по переносице.
7. Завязать ленты оголовья следует таким образом, чтобы с одной стороны обеспечить надежное прилегание респиратора, а с другой исключить чрезмерное давление респиратора на кожу лица.
8. Респиратор должен закрывать как нос, так и рот.
9. Перед применением респиратор должен быть проверен визуально на предмет наличия повреждений целостности, а также на герметичность, при надевании.
10. Пользователь мужского пола должен быть тщательно выбрит, чтобы борода, усы или бакенбарды не мешали герметичному прилеганию респиратора.
11. Респиратор подлежит замене в случае значительного сопротивления дыханию, при его повреждении и намокании и проникновении запаха вредного вещества.
12. После работы с вредными биологическими факторами, отработанные одноразовые респираторы утилизируют как отходы класса Б или В, а после работы с вредными химическими факторами – как отходы класса Г.
13. Лицам с нарушениями функций дыхательной, сердечно-сосудистой системы перед применением респиратора следует проконсультироваться с врачом, так как существует ряд противопоказаний к использованию респираторов.

ПРОЦЕДУРНЫЕ МАСКИ

ПРОЦЕДУРНЫЕ МАСКИ

МАСКА МЕДИЦИНСКАЯ НЕСТЕРИЛЬНАЯ ОДНОРАЗОВАЯ — CHILD'S FACE MASK (DISNEY®)

- Трёхслойная защитная конструкция
- С вшитым фиксатором для носа
- Подходит для общего ухода за пациентами и изоляции органов дыхания

Условия хранения:

Хранить в сухом месте при температуре 0 – 25°С.

Не содержит натуральный латекс, не содержит фтолаты (DEHP) и стекловолокно.

Код	Описание	Цвет	Упаковка
47127	Детская (3-13 лет) плиссированная защитная диагностическая маска с рисунком Disney, с уменьшенными заушными петлями	разноцветная	75 масок в блоке

*Информация о товарном знаке приведена на последней странице.

МАСКА МЕДИЦИНСКАЯ НЕСТЕРИЛЬНАЯ ОДНОРАЗОВАЯ — PROCEDURE

- Трёхслойная защитная конструкция
- С вшитым фиксатором для носа
- Подходит для общего ухода за пациентами и изоляции органов дыхания

Условия хранения:

Хранить в сухом месте при температуре 0 – 25°С.

Не содержит натуральный латекс, не содержит фтолаты (DEHP) и стекловолокно.

Код	Описание	Цвет	Упаковка
47081	Плиссированная защитная диагностическая маска с заушными петлями	голубой	50 масок в блоке
47085	Плиссированная защитная диагностическая маска с заушными петлями	зеленый	50 масок в блоке
47095	Плиссированная защитная диагностическая маска с заушными петлями	розовый	50 масок в блоке
47117	Плиссированная защитная диагностическая маска с заушными петлями	желтый	50 масок в блоке
47295	Плиссированная защитная диагностическая маска с заушными петлями с детским рисунком TEDDY BEAR*	разноцветная	50 масок в блоке

*Информация о товарном знаке приведена на последней странице.

МАСКА МЕДИЦИНСКАЯ НЕСТЕРИЛЬНАЯ ОДНОРАЗОВАЯ — PROCEDURE FOG-FREE

- Трёхслойная защитная конструкция
- С вшитым фиксатором для носа
- Дополнительная полимерная полоса по верхнему краю маски непроницаемая для паров воды, обеспечивает плотное прилегание маски к лицу и защиту от запотевания оптических приборов и корригирующих очков медицинского персонала

Условия хранения:

Хранить в сухом месте при температуре 0 – 25°С.

Не содержит натуральный латекс, не содержит фтолаты (DEHP) и стекловолокно.

Код	Описание	Цвет	Упаковка
62363	Плиссированная защитная диагностическая маска с заушными петлями для диагностических осмотров и терапевтических процедур с защитой от запотевания очков и оптических приборов	белый	50 масок в блоке

*Информация о товарном знаке приведена на последней странице.

ХИРУРГИЧЕСКИЕ МАСКИ

ХИРУРГИЧЕСКИЕ МАСКИ

МАСКА МЕДИЦИНСКАЯ НЕСТЕРИЛЬНАЯ ОДНОРАЗОВАЯ — LITE ONE* BLUE

- Трёхслойная защитная конструкция
- С вшитым фиксатором для носа
- С низким сопротивлением дыханию
- На вертикальных завязках для надежной герметичной фиксации маски на лице

Условия хранения:

Хранить в сухом месте при температуре 0 – 25°C.

Не содержит натуральный латекс, не содержит фтолаты (DEHP) и стекловолокно.

Код	Описание	Цвет	Упаковка
48100	Плиссированная защитная маска на завязках для длительных хирургических манипуляций	голубой	50 масок в блоке

*Информация о товарном знаке приведена на последней странице.

МАСКА МЕДИЦИНСКАЯ НЕСТЕРИЛЬНАЯ ОДНОРАЗОВАЯ — ANTI FOG GREEN

- Трёхслойная защитная конструкция
- С вшитым фиксатором для носа
- Подходит для общего ухода за пациентами и изоляции органов дыхания
- На вертикальных завязках для надежной герметичной фиксации маски на лице
- По верхнему краю внутренней и наружной поверхности маски расположена полиэтиленовая полоса, непроницаемая для паров воды, которая обеспечивает защиту от запотевания оптических приборов и корригирующих очков медицинского персонала

Условия хранения:

Хранить в сухом месте при температуре 0 – 25°С.

Не содержит натуральный латекс, не содержит фтолаты (DEHP) и стекловолокно.

Код	Описание	Цвет	Упаковка
49235	Хирургическая плиссированная маска на завязках с защитой от запотевания оптических приборов	зеленый	50 масок в блоке

*Информация о товарном знаке приведена на последней странице.

МАСКА МЕДИЦИНСКАЯ НЕСТЕРИЛЬНАЯ ОДНОРАЗОВАЯ — CONE CLASSIC

- Однослойная конусовидная конструкция не затрудняет дыхание и речь
- Горизонтальная резинка обеспечивает надежную фиксацию маски вокруг головы через затылочную область

Условия хранения:

Хранить в сухом месте при температуре 0 – 25°C.

Не содержит натуральный латекс, не содержит фтолаты (DEHP) и стекловолокно.

Код	Описание	Цвет	Упаковка
00152	Конусовидная маска с резинкой через голову	голубой	50 масок в блоке

*Информация о товарном знаке приведена на последней странице.

МАСКА МЕДИЦИНСКАЯ НЕСТЕРИЛЬНАЯ ОДНОРАЗОВАЯ — SO SOFT

- Трёхслойная защитная конструкция
- С вшитым фиксатором для носа
- Подходит для общего ухода за пациентами и изоляции органов дыхания
- На вертикальных завязках для надежной герметичной фиксации маски на лице
- С внутренним мягким слоем, предотвращающим контакт кожи лица с фильтрующими слоями маски

Условия хранения:

Хранить в сухом месте при температуре 0 – 25°С.

Не содержит натуральный латекс, не содержит фтолаты (DEHP) и стекловолокно.

Код	Описание	Цвет	Упаковка
48390	Хирургическая плиссированная маска на завязках для специалистов с чувствительной кожей лица	белый	50 масок в блоке

*Информация о товарном знаке приведена на последней странице.

МАСКА МЕДИЦИНСКАЯ НЕСТЕРИЛЬНАЯ ОДНОРАЗОВАЯ — FLUIDSHIELD PCM 2000

- Четырехслойная защитная конструкция
- С вшитым фиксатором для носа
- На эластичных регулируемых горизонтальных фиксаторах для комфорта при длительных манипуляциях
- С противожидкостным слоем из водонерастворимого полимера, который обеспечивает защиту от проникновения брызг крови и других биологических жидкостей
- С индикацией противожидкостной защиты
- В форме «клюва» для максимального увеличения фильтрующей поверхности и уменьшения сопротивления дыханию

Условия хранения:

Хранить в сухом месте при температуре 0 – 25°C.

Не содержит натуральный латекс, не содержит фтолаты (DEHP) и стекловолокно.

Код	Описание	Цвет	Упаковка
47707	Противожидкостная клювовидная маска с резинками для хирургических операций с повышенным риском попадания биологических жидкостей в лицо	оранжевый	50 масок в блоке

*Информация о товарном знаке приведена на последней странице.

МАСКА МЕДИЦИНСКАЯ НЕСТЕРИЛЬНАЯ ОДНОРАЗОВАЯ — FLUIDSHIELD W/WRAPAR

- Четырехслойная защитная конструкция
- С вшитым фиксатором для носа
- На вертикальных завязках для надежной герметичной фиксации маски на лице
- С противожидкостным слоем из водонерастворимого полимера, который обеспечивает защиту от проникновения брызг крови и других биологических жидкостей
- С индикацией противожидкостной защиты
- Для защиты глаз вшит пластиковый экран с антибликовым покрытием

Условия хранения:

Хранить в сухом месте при температуре 0 – 25°C.

Не содержит натуральный латекс, не содержит фтолаты (DEHP) и стекловолокно.

Код	Описание	Цвет	Упаковка
48247	Противожидкостная плиссированная маска с экраном на завязках для хирургических операций с повышенным риском попадания биологических жидкостей в лицо	оранжевый	25 масок в блоке

*Информация о товарном знаке приведена на последней странице.

МАСКА МЕДИЦИНСКАЯ НЕСТЕРИЛЬНАЯ ОДНОРАЗОВАЯ — ANTI-FOG DERMA-TOUCH

- Трехслойная защитная конструкция
- С вшитым фиксатором для носа
- На вертикальных завязках для надежной герметичной фиксации маски на лице
- По верхнему краю внутренней поверхности маски нанесена клейкая полоса, которая обеспечивает надежную фиксацию маски на лице в области носа и щек, предотвращает смещение маски при длительных манипуляциях и защищает от запотевания оптические приборы и корригирующие очки специалиста

Условия хранения:

Хранить в сухом месте при температуре 0 – 25°С.

Не содержит натуральный латекс, не содержит фтолаты (DEHP) и стекловолокно.

Код	Описание	Цвет	Упаковка
49215	Хирургическая плиссированная маска на завязках с клейкой полосой для профилактики запотевания очков и оптических приборов при длительных манипуляциях	зеленый	50 масок в блоке

*Информация о товарном знаке приведена на последней странице.

РЕСПИРАТОРЫ

МАСКА МЕДИЦИНСКАЯ НЕСТЕРИЛЬНАЯ ОДНОРАЗОВАЯ МАСКА — РЕСПИРАТОР PFR 95

- Четырехслойная защитная конструкция
- С вшитым фиксатором для носа
- На эластичных регулируемых фиксаторах для комфорта и надежности при длительных манипуляциях
- С противожидкостным слоем из водонерастворимого полимера, который обеспечивает защиту от проникновения брызг крови и других биологических жидкостей
- С индикацией противожидкостной защиты
- В форме «клюва» для максимального увеличения фильтрующей поверхности и уменьшения сопротивления дыханию

Класс защиты FFP2

Условия хранения:

Хранить в сухом месте при температуре 0 – 25°С.

Не содержит натуральный латекс, не содержит фтолаты (DEHP) и стекловолокно.

Код	Описание	Цвет	Упаковка
46727	Клювовидная противожидкостная маска-респиратор для работы с особо-опасными аэрозольными инфекциями, в т.ч. для работы с пациентами с открытой формой туберкулеза, атипичной пневмонией и другими особо опасными инфекциями, а так же с лекарственными препаратами 3-4 класса опасности	оранжевый	35 масок в блоке

*Информация о товарном знаке приведена на последней странице.

МАСКА МЕДИЦИНСКАЯ НЕСТЕРИЛЬНАЯ ОДНОРАЗОВАЯ МАСКА — РЕСПИРАТОР PFR P3

- Четырехслойная защитная конструкция
- С наносником из металла высокой прочности
- С клапаном выдоха на верхней части респиратора для снижения нагрузки на органы дыхания при выдохе
- На эластичных регулируемых фиксаторах для комфорта и надежности при длительных манипуляциях
- В форме "клюва" для максимального увеличения фильтрующей поверхности и уменьшения сопротивления дыханию
- Подходит для работы с токсичными аэрозолями — антисептиками и цитостатиками, во время приготовления растворов и генеральных уборок

Класс защиты FFP3

Условия хранения:

Хранить в сухом месте при температуре 0 – 25°С.

Не содержит натуральный латекс, не содержит фтолаты (DEHP) и стекловолокно.

Код	Описание	Цвет	Упаковка
62360	Клювовидная противожидкостная маска-респиратор с клапаном выдоха для защиты от вдыхания твердых, жидких, токсичных аэрозолей. Для применения в лазерной хирургии, для работы с особо-опасными аэрозольными инфекциями, для пациентов, проходящих иммуносупрессивную терапию и химиотерапию (цитостатиками), а также лицам со сниженным иммунитетом.	белый	20 масок в блоке

*Информация о товарном знаке приведена на последней странице.

ЗАЩИТНЫЕ ЭКРАНЫ

ЗАЩИТНЫЕ ЭКРАНЫ

ЗАЩИТНЫЙ ЭКРАН GUARDALL SHIELD

- Экран - 100% гибкий полимер
- Снабжен резиновой головной лентой, можно носить с очками или без них, универсальный размер
- Для комфортного непрерывного ношения во время длительных манипуляций
- Нестерильный, одноразовый

Условия хранения:

Хранить в сухом месте при температуре 0 – 25°C.

Не содержит натуральный каучуковый латекс

Код	Описание	Цвет	Упаковка
41205	Маска - лицевой щиток, для работы с биологическими жидкостями и химическими реагентами	—	40 экранов в блоке

*Информация о товарном знаке приведена на последней странице.

УКАЗАТЕЛЬ ПО КОДАМ: РЕШЕНИЯ ДЛЯ ПРОФИЛАКТИКИ И ДИАГНОСТИКИ ИНФЕКЦИИ ОРГАНОВ ДЫХАТЕЛЬНОЙ СИСТЕМЫ

2-020	39	2205-5	16	35113	41	227161-5	9
2-025	39	2210-5	17	35114	41	227166-5	10
2-030	39	2260-5	17	35115	41	240108-5	13
2-035	39	2276-5	10	35116	41	240121-5	13
2-040	39	11000	39	35117	41	240125-5	15
2-045	39	12240	29	35118	41	240126-5	14
111	21	12241	29	35119	41	240128-5	13
112	21	12243	29	35161	42	240145-5	15
113	21	12245	29	35162	42	240146-5	14
114	21	12246	29	35163	42	240148-5	13
118	21	12249	29	35164	42	240165-5	15
119	21	12251	29	35165	42	240166-5	14
122	28	12254	29	35166	42	2210386-5	19
123	30	12255	29	35167	42	2270156-5	12
131	22	12257	29	35168	42	2271018-5	9
132	22	12601	30	35169	42	2271053-5	11
133	22	12602	30	35210	24	2271218-5	9
134	22	12603	30	35211	24	2271418-5	9
142	33	12604	30	35212	24	2271516-5	12
143	33	12606	30	35213	24	2271603-5	9
195-5	37	12607	30	35214	24	2271613-5	9
196-5	37	19000	38	35215	24	2271616-5	10
197-5	37	21603-5	17	35216	24	2271618-5	9
198-5	37	21606-5	19	35217	24	2271653-5	11
206-5	36	21609-5	17	35218	24	2401253-5	15
207-5	36	22103-5	17	35220	24	2401436-5	14
208-5	36	22106-5	19	99785	30	2401438-5	13
210-5	36	22107-5	17	99786	30	2401453-5	15
227-5	9	22108-5	17	99789	30	2401486-5	14
1115	21	22109-5	17	99946	26	2401636-5	14
1221	44	22606-5	19	216036-5	19	2401638-5	13
1222	44	22703-5	9	220135-5	16	2401686-5	14
1223	44	22716-5	9	220568-5	18	22012356-5	12
1900	38	24013-5	20	220569-5	18	22701356-5	12
1910-5	37	24014-5	13	221036-5	19	22712186-5	10
1912-5	37	25928	27	221069-5	19	22714183-5	9
1920	38	25930	27	227036-5	10	22714186-5	10
1940	38	35111	41	227105-5	11	22716036-5	10
2160-5	17	35112	41	227135-5	11	22716183-5	9

22716186-5	10
24001238-5	13
24014386-5	14
24016386-5	14
227121863-5	10
227141863-5	10
227161863-5	10

УКАЗАТЕЛЬ ПО КОДАМ: РЕШЕНИЯ ДЛЯ ЗДОРОВЬЯ ПИЩЕВАРИТЕЛЬНОЙ СИСТЕМЫ

0100-12LV	52	0120-14-1.0	48	0120-18-4.5	49	0136-14	69
0100-14LV	52	0120-14-1.2	48	0120-18-5.0	49	0136-20	69
0100-16LV	52	0120-14-1.5	48	0120-20-0.8	49	0136-24	69
0100-18	52	0120-14-1.7	48	0120-20-1.0	49	0137-14	69
0100-20	52	0120-14-2.0	48	0120-20-1.2	49	0137-20	69
0100-22	52	0120-14-2.3	48	0120-20-1.5	49	0137-24	69
0100-24	52	0120-14-2.5	48	0120-20-1.7	49	0200-12LV	59
0100-26	52	0120-14-2.7	48	0120-20-2.0	49	0200-14	59
0100-28	52	0120-14-3.0	49	0120-20-2.3	49	0200-16	59
0100-30	52	0120-14-3.5	49	0120-20-2.5	49	0200-18	59
0105-06	68	0120-14-4.0	49	0120-20-2.7	49	0200-20	59
0105-12	68	0120-14-4.5	49	0120-20-3.0	49	0200-22	59
0106-12	68	0120-14-5.0	49	0120-20-3.5	49	0200-24	59
0110-12LV	54	0120-16-0.8	49	0120-20-4.0	49	0205-06	68
0110-14LV	54	0120-16-1.0	49	0120-20-4.5	49	0205-12	68
0110-16LV	54	0120-16-1.2	49	0120-20-5.0	49	0206-12	68
0110-18	54	0120-16-1.5	49	0120-24-1.5	49	0210-16	65
0110-20	54	0120-16-1.7	49	0120-24-1.7	49	0210-16LV	65
0110-22	54	0120-16-2.0	49	0120-24-2.0	49	0210-18	65
0110-24	54	0120-16-2.3	49	0120-24-2.3	49	0210-18LV	65
0112-14LV	53	0120-16-2.5	49	0120-24-2.5	49	0210-20	65
0112-16LV	53	0120-16-2.7	49	0120-24-2.7	49	0210-22	65
0112-18	53	0120-16-3.0	49	0120-24-3.0	49	0210-24	65
0112-20	53	0120-16-3.5	49	0120-24-3.5	49	0210-26	65
0112-22	53	0120-16-4.0	49	0120-24-4.0	49	0210-28	65
0112-24	53	0120-16-4.5	49	0120-24-4.5	49	0210-30	65
0120-12-0.8	48	0120-16-5.0	49	0120-24-5.0	49	0221-12	67
0120-12-1.0	48	0120-18-0.8	49	0121-12	67	0221-24	67
0120-12-1.2	48	0120-18-1.0	49	0121-24	67	0222-02	67
0120-12-1.5	48	0120-18-1.2	49	0122-02	67	0223-12	67
0120-12-1.7	48	0120-18-1.5	49	0123-12	67	0223-24	67
0120-12-2.0	48	0120-18-1.7	49	0123-24	67	0224-12	67
0120-12-2.3	48	0120-18-2.0	49	0124-12	67	0224-24	67
0120-12-2.5	48	0120-18-2.3	49	0124-24	67	0226-12	67
0120-12-2.7	48	0120-18-2.5	49	0126-12	67	0226-24	67
0120-12-3.0	48	0120-18-2.7	49	0126-24	67	0230-14-0.8	58
0120-12-3.5	48	0120-18-3.0	49	0135-14	69	0230-14-1.0	58
0120-12-4.0	48	0120-18-3.5	49	0135-20	69	0230-14-1.2	58
0120-14-0.8	48	0120-18-4.0	49	0135-24	69	0230-14-1.5	58

0230-14-1.7 58
0230-14-2.0 58
0230-14-2.3 58
0230-14-2.5 58
0230-14-2.7 58
0230-14-3.0 58
0230-14-3.5 58
0230-14-4.0 58
0230-14-4.5 58
0230-18-0.8 58
0230-18-1.0 58
0230-18-1.2 58
0230-18-1.5 58
0230-18-1.7 58
0230-18-2.0 58
0230-18-2.3 58
0230-18-2.5 58
0230-18-2.7 58
0230-18-3.0 58
0230-18-3.5 58
0230-18-4.0 58
0230-18-4.5 58
0270-16-1.0-15 64
0270-16-1.0-22 64
0270-16-1.2-15 64
0270-16-1.2-22 64
0270-16-1.2-30 64
0270-16-1.5-15 64
0270-16-1.5-22 64
0270-16-1.5-30 64
0270-16-1.5-45 64
0270-16-1.7-15 64
0270-16-1.7-22 64
0270-16-1.7-30 64
0270-16-1.7-45 64
0270-16-2.0-22 64
0270-16-2.0-30 64
0270-16-2.0-45 64
0270-16-2.3-30 64
0270-16-2.3-45 64
0270-16-2.5-30 64
0270-16-2.5-45 64
0270-16-2.7-30 64
0270-16-2.7-45 64
0270-16-3.0-45 64
0270-16-3.5-45 64
0270-18-1.2-22 64
0270-18-1.2-30 64
0270-18-1.5-22 64
0270-18-1.5-30 64
0270-18-1.5-45 64
0270-18-1.7-22 64
0270-18-1.7-30 64
0270-18-1.7-45 64
0270-18-2.0-22 64
0270-18-2.0-30 64
0270-18-2.0-45 64
0270-18-2.3-30 64
0270-18-2.3-45 64
0270-18-2.5-30 64
0270-18-2.5-45 64
0270-18-2.7-30 64
0270-18-2.7-45 64
0270-18-3.0-45 64
0270-18-3.5-45 64
0270-22-1.5-45 64
0270-22-1.7-45 64
0270-22-2.0-45 64
0270-22-2.3-45 64
0270-22-2.5-45 64
0270-22-2.7-45 64
0270-22-3.0-45 64
0270-22-3.5-45 64
0301-14 60
0301-50 69
0301-55 69
0301-60 69
0321-12 67
0321-24 67
0630-14 56
0630-20 56
0630-24 56
0640-14 56
0640-20 56
0640-24 56
0644-14 56
0644-20 56
0644-24 56
0645-14 56
0645-20 56
0645-24 56
0650-16 61
0650-16-15 61
0650-16-22 61
0650-16-30 61
0650-18 61
0650-18-22 61
0650-18-30 61
0650-22 61
0660-16 62
0660-18 62
0660-22 62
2120-12-0.8 50
2120-12-1.0 50
2120-12-1.2 50
2120-12-1.5 50
2120-12-1.7 50
2120-12-2.0 50
2120-12-2.3 50
2120-12-2.5 50
2120-12-2.7 50
2120-12-3.0 50
2120-12-3.5 50
2120-12-4.0 50
2120-14-0.8 50
2120-14-1.0 50
2120-14-1.2 50
2120-14-1.5 50
2120-14-1.7 50
2120-14-2.0 50
2120-14-2.3 50
2120-14-2.5 50
2120-14-2.7 50
2120-14-3.0 50
2120-14-3.5 50
2120-14-4.0 50
2120-14-4.5 50
2120-14-5.0 50
2120-16-0.8 51
2120-16-1.0 51
2120-16-1.2 51
2120-16-1.5 51
2120-16-1.7 51
2120-16-2.0 51
2120-16-2.3 51
2120-16-2.5 51
2120-16-2.7 51
2120-16-3.0 51
2120-16-3.5 51
2120-16-4.0 51
2120-16-4.5 51
2120-16-5.0 51
2120-18-0.8 51
2120-18-1.0 51
2120-18-1.2 51
2120-18-1.5 51
2120-18-1.7 51
2120-18-2.0 51
2120-18-2.3 51
2120-18-2.5 51
2120-18-2.7 51
2120-18-3.0 51
2120-18-3.5 51
2120-18-4.0 51
2120-18-4.5 51
2120-18-5.0 51

2120-20-0.8	51	98460	67
2120-20-1.0	51		
2120-20-1.2	51		
2120-20-1.5	51		
2120-20-1.7	51		
2120-20-2.0	51		
2120-20-2.3	51		
2120-20-2.5	51		
2120-20-2.7	51		
2120-20-3.0	51		
2120-20-3.5	51		
2120-20-4.0	51		
2120-20-4.5	51		
2120-20-5.0	51		
2120-24-1.5	51		
2120-24-1.7	51		
2120-24-2.0	51		
2120-24-2.3	51		
2120-24-2.5	51		
2120-24-2.7	51		
2120-24-3.0	51		
2120-24-3.5	51		
2120-24-4.0	51		
2120-24-4.5	51		
2120-24-5.0	51		
98420	47		
98421	47		
98422	47		
98423	47		
98424	47		
98430	47		
98431	47		
98432	47		
98433	47		
98434	47		
98435	57		
98436	57		
98437	57		
98438	57		

УКАЗАТЕЛЬ ПО КОДАМ: МЕДИЦИНСКИЕ МАСКИ, РЕСПИРАТОРЫ И ЗАЩИТНЫЕ ЭКРАНЫ

00152	78
41205	87
46727	84
47081	73
47085	73
47095	73
47117	73
47127	72
47295	73
47707	80
48100	76
48247	81
48390	79
49215	82
49235	77
62360	85
62363	74

О КОМПАНИИ HALYARD HEALTH

1 ноября 2014 года корпорация Kimberly-Clark Corporation успешно отделила свое медицинское подразделение Health Care, которое стало независимой компанией Halyard Health Inc.

Halyard Health владеет медицинской продукцией, которая ранее принадлежала Kimberly-Clark Healthcare (KCHC). Эта продукция включает в себя изделия, предназначенные для хирургии и профилактики инфекции (упаковочный материал для стерилизации, лицевые маски, хирургические костюмы и белье), а также медицинские изделия для лечения боли, для здоровья дыхательной и пищеварительной системы, включая закрытые аспирационные катетеры, помпы для лечения боли и трубки для энтерального питания.

Halyard Health инициирует передачу Halyard Health, inc. всех лицензий и регистрационных удостоверений, выданных на Kimberly-Clark Corporation. Все эти изделия медицинского назначения будут маркироваться этикетками Halyard Health и не будут более маркироваться как продукция Kimberly-Clark. Данное письмо служит признанием и подтверждением того, что все регистрационные удостоверения будут переданы Halyard Health.

HALYARD
FORMERLY KIMBERLY-CLARK HEALTH CARE

ДЛЯ ЗАМЕТОК

ДЛЯ ЗАМЕТОК

ПРЕИМУЩЕСТВА KIMBERLY-CLARK

КЛИНИЧЕСКОЕ ОБРАЗОВАНИЕ KNOWLEDGE NETWORK*
Онлайн по адресу: HAIwatch.com
Программы обучения на рабочем месте при содействии представителей компании

КОМПЕТЕНТНАЯ ПОДДЕРЖКА ПОЛЬЗОВАТЕЛЕЙ
Обучение без отрыва от работы
Техническая поддержка продукта
Непревзойденное качество обслуживания клиентов

КОМПЕТЕНТНАЯ ПОДДЕРЖКА ПОЛЬЗОВАТЕЛЕЙ
Обучение без отрыва от работы
Техническая поддержка продукта
Непревзойденное качество обслуживания клиентов

КВАЛИФИЦИРОВАННЫЕ МЕДИЦИНСКИЕ ПРЕДСТАВИТЕЛИ
Дипломированные представители
Сотрудники, прошедшие тренинги в больницах

ИНСТРУМЕНТЫ И ЛУЧШИЙ ОПЫТ
Инструменты выбора и использования продукта
Рекомендации / Клинические руководства

КЛИНИЧЕСКИЕ ИССЛЕДОВАНИЯ
Штат медицинских специалистов для консультирования и руководства клиническими исследованиями
Консультирование по узким специальностям

СТРЕМЛЕНИЕ К СОВЕРШЕНСТВУ

В компании Kimberly-Clark мы предлагаем инновационные решения в области здравоохранения, которые помогут Вам соответствовать требованиям быстроразвивающегося мира. Мы оказываем всестороннюю поддержку клиентам посредством повышения квалификации без отрыва от работы, клинических исследований и образования. Если Ваша цель — предотвращение инфекции или здоровье пищеварительной системы, Вам не о чем беспокоиться с комплексами решений от Kimberly-Clark.

Для получения дополнительной информации, пожалуйста, позвоните своему представителю отдела продаж или посетите наш сайт по адресу: www.kchealthcare.com.

ДИСТРИБЬЮТОР

ООО «Энимед»
ул. Бутырская, д. 62 (БЦ «Z-Plaza»), оф. 518, Москва, Российская Федерация, 127015
Тел./факс: +7 (499) 650-50-55
info@anymed.ru
www.anymed.ru

*Зарегистрированный товарный знак или товарный знак компании Kimberly-Clark Worldwide, Inc. © 2013 KCWW. Все права защищены.